GUIDE D'UTILISATION

SYSTÈME DE SURVEILLANCE QUADRUPLE À COULEUR DE 21 PO

POUR PLUS DE RENSIGNEMENTS:

WWW.STRATEGICVISTA.COM

Avant de faire fonctionner ce Système, veuillez lire ce guide d'utilisation en entier et le conserver en lieu sûr pour toute référence ultérieure!!!

AVANT DE FAIRE FONCTIONNER CE SYSTÈME, VEUILLEZ LIRE CE GUIDE D'UTILISATION EN ENTIER ET LE CONSERVER EN LIEU SÛR POUR TOUTE RÉFÉRENCE ULTÉRIEURE!!!

Nous vous remercions d'avoir acheté ce système de surveillance quadruple couleur de 21 po à 4 canaux. Chez Strategic Vista, nous sommes engagés à fournir à nos clients des produits de sécurité fiables et de haute qualité.

À laide du nouveau système quadruple à 21 po, vous pouvez visionner simultanément un maximum de quatre emplacements de caméra. Ce système vous offre plusieurs options de visionnement, dont les suivantes : mode quadruple, séquentiel, image en médaillon séquentielle ou pouvant être sélectionnée par l'utilisateur, zoom, pause d'image et plein écran.

Raccordez un magnétoscope à enregistrement par intervalles afin d'enregistrer les événements les plus importants ou ajoutez des caméras additionnelles pour visionner d'autres zones. Pour en savoir plus sur ce système quadruple couleur de 21 po et sur notre gamme complète d'accessoires, visitez notre site Web, au :

www.strategicvista.com

MISE EN GARDE

RISQUE D'ÉLECTROCUTION NE PAS OUVRIR

MISE EN GARDE: AFIN DE RÉDUIRE LES RISQUES D'ÉLECTROCUTION, NE PAS ENLEVER LE COUVERCLE (NI L'ARRIÈRE). NE CONTIENT AUCUNE PIÈCE POUVANT ÊTRE RÉPARÉE NI REMPLACÉE PAR L'UTILISATEUR. CONFIER TOUTE RÉPARATION À UN TECHNICIEN QUALIFIÉ..

Explication des deux symboles graphiques

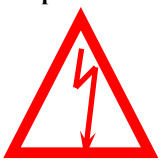

Le symbole de l'éclair et de la pointe de flèche dans un triangle permet d'alerter l'utilisateur de la présence de "tension dangereuse" non isolée à l'intérieur de l'appareil, ce qui constitue un risque d'électrocution.

Le point d'exclamation à l'intérieur du triangle permet d'alerter l'utilisateur de la présence d'instructions d'opération et d'entretien importantes accompagnant le produit.

LES SYMBOLES COMPORTANT DES INSCRIPTIONS SUPPLÉMENTAIRES SE TROUVENT SUR LA PARTIE INFÉRIEURE DU SYSTÈME.

AVERTISSEMENT: AFIN DE PRÉVENIR LES RISQUES D'ÉLECTROCUTION OU D'INCENDIE NE LAISSEZ PAS CET APPAREIL SOUS LA PLUIE, PRÈS DE L'EAU NI DANS LES ENDROITS HUMIDES.

REMARQUE

Cet appareil a été homologué et s'avère conforme aux restrictions imposées par leConseil supérieur de l'audiovisuel américain (FCC) et les organismes EMC et LVD.Par conséquent, il a été conçu pour vous procurer une protection raisonnable contre les parasites et il ne devrait pas produire d'interférences nuisibles aux autres appareils électriques. Par contre, il est impératif que les usagers suivent les mesures sécuritaires figurant dans ce guide afin d'éviter les utilisations incorrectes pouvant résulter en des dommages à l'appareil, ainsi que des risques d'électrocution et d'incendie ou de blessures corporelles.

Dans le but d'améliorer les fonctions, les caractéristiques et la haute qualité de ce produit, les spécifications de ce produit peuvent changer sans préavis. **NOTE**

AVIS DE CLASSE B DU CONSEIL SUPÉRIEUR DE L'AUDIOVISUEL AMÉRICAIN (FCC)

REMARQUE :
Cet appareil a été testé et s'avère conforme aux restrictions relatives aux équipements numériques de classe B, d'après l'article 15 des règlements de la FCC. Ces restrictions ont été instaurées pour offrir une protection raisonnable contre les interférences nuisibles au sein d'une installation résidentielle. Cet appareil génère, utilise et peut émettre des fréquences radio et s'il n'est pas installé selon les instructions, peut nuire aux radiocommunications.
Toutefois, rien ne garantit que des parasites ne surviendront pas dans une installation particulière. Si cet appareil cause des interférences nuisibles à la réception du téléviseur ou de la radio, ce que vous pouvez déterminer en ouvrant et en fermant votre appareil, nous vous invitons à essayer l'une des mesures correctives suivantes:

- Éloignez l'appareil du composant qui reçoit les ondes.
- Branchez l'appareil dans une prise de courant CA différente de celle du composant qui reçoit les ondes.
- Au besoin, consultez votre marchand électronique ou un technicien spécialisé dans le service des radios/téléviseurs pour des suggestions supplémentaires.
- Réorientez l'antenne de réception installée sur l'appareil qui manifeste les parasites

LA CORPORATION STRATEGIC VISTA

www.strategicvista.com

CONTENU

1. MESURES DE SÉCURITÉ ---------- 2

2. MISES EN GARDE ET FONCTIONS ---------- 4

3. LE SYSTÈME DE BASE COMPREND ---------- 5

4. COMMANDES DE MONITEUR – PANNEAU AVANT ---------- 6

5. COMMANDE DE MENU PRINCIPALE ---------- 10

6. COMMANDES DE MONITEUR – PANNEAU ARRIÈRE ---------- 13

7. RÉGLAGE DES MENUS ---------- 14

8. CAMÉRA STANDARD AVEC FIL & INSTALLATION DE LA CAMÉRA ---------- 15

9. CONNECTIONS DE MONITEUR ---------- 16

10. GUIDE DE DÉPANNAGE ---------- 16

11. SPÉCIFICATIONS TECHNIQUES ---------- 17

12. ACCESSORIES OPTIONNELS ---------- 18

13. APPENDICE A – RACCORDER LE MONITEUR
À UN MAGNÉTOSCOPE ---------- 19

14. APPENDICE B – RACCORD AU MONITEUR AUXILIAIRE ---------- 20

15. APPENDICE C – RACCORDER À UN MAGNÉTOSCOPE
À ENREGISTREMENT PAR INTERVALLES DE LOREX
POUR L'ENREGISTREMENT DES ALARMES ---------- 21

16. ENTRETIEN ---------- 22

MESURES DE SÉCURITÉ:

1. Lire les instructions - Vous devez lire et comprendre toutes les instructions se rapportant à la sécurité et au fonctionnement de cet appareil avant de l'utiliser.

2. Conserver les instructions - Conservez toutes les instructions de sécurité et de fonctionnement pour toute référence ultérieure.

3. Vous devez respecter tous les avertissements de ce guide ainsi que ceux apparaissant sur les étiquettes de l'appareil.

4. Suivre les instructions - Suivez toutes les instructions se rapportant au fonctionnement de l'appareil.

5. Nettoyage - Débranchez cet appareil vidéo de la prise de courant avant de procéder au nettoyage. N'utilisez pas de solutions de nettoyage liquides ni en aérosol. Nettoyez à l'aide d'un chiffon doux, légèrement humecté d'eau.

6. Fixations - N'utilisez cet appareil qu'avec les fixations et supports recommandés par le fabricant de cet appareil vidéo car l'utilisation de tout autre accessoire risque de l'endommager et/ou de constituer un risque d'accident.

7. Eau et humidité - N'utilisez pas ce produit près de l'eau ni près des endroits humides, par exemple, près d'une baignoire, d'un évier de cuisine, d'une cuve de lessive ni à côté d'une piscine ou dans un sous-sol humide.

8. Accessoires - Ne déposez pas cet appareil sur un chariot, un trépied, une monture de fixation, ou un meuble instable. L'appareil pourrait tomber, blesser quelqu'un, et s'endommager sérieusement. Ne le déposez que sur une table, un trépied ou monture recommandé par le fabricant, ou vendu avec le produit. Assurez-vous de bien suivre les instructions du fabricant pour toute fixation de cet appareil et d'utiliser les accessoires de montage recommandés par celui-ci .

9. Manipulez avec soin tout chariot pouvant recevoir l'appareil. Vous pouvez renverser le chariot si vous l'arrêtez brusquement, si vous employez une force excessive ou si vous le déplacez sur une surface inégale .

10. Aération - Les trous et ouvertures du boîtier servent à aérer l'appareil, assurant ainsi son bon fonctionnement et l'empêchant de surchauffer : ne bloquez sous aucun prétexte ces ouvertures. N'empêchez pas l'aération adéquate de l'appareil en le plaçant sur un lit, divan, tapis ou toute autre surface similaire. De plus, ne placez pas l'appareil dans une étagère fermée ou bibliothèque avant de vous assurer qu'il y ait une bonne ciculation d'air, conformément aux exigences du fabricant.

11. Sources d'alimentation - Ne faites fonctionner cet appareil qu'avec le type d'alimentation indiqué sur l'étiquette. Si vous ne connaissez pas le type d'alimentation que vous possédez à votre domicile, consultez votre marchand ou votre compagnie locale d'électricité. Pour le fonctionnement sur piles, ou autres sources, consultez le guide d'utilisation.

12. Mise à la terre ou polarisation **-** Cet appareil comporte une fiche avec mise à la terre à trois fils, dont la troisième broche, ronde, est destinée à la mise à la terre. Cette fiche ne pourra entrer que dans une prise électrique avec mise à la terre. C'est une mesure de sécurité. Si vous ne pouvez insérer la fiche dans la prise, faites appel à un électricien qui changera votre prise murale désuète. Ne tentez pas d'outrepasser la mesure de sécurité de la mise à la terre

13. Protection du cordon d'alimentation **-** Vous devez acheminer les cordons d'alimentation de façon à ce qu'ils ne soient pas pincés ni écrasés pas des objets placés par-dessus. Portez une attention particulière aux prises murales et aux points précis où ils sortent de l'appareil .

14. Prise-accessoire de protection **-** Cet appareil comporte une prise-accessoire de protection contre les surcharges. C'est une mesure de sécurité. Consultez le guide d'utilisation si vous désirez remplacer ou remettre la protection en fonction. Si vous devez remplacer la fiche, assurez-vous que le technicien utilise un remplacement affichant la même force de protection contre les surcharges, approuvé par le fabricant.

15. Les éclairs - Afin d'être encore plus prudent pendant les orages électriques, ou lorsque vous ne vous servez pas de l'appareil pour une longue période de temps, débranchez la fiche de la prise électrique et déconnectez l'antenne ou le système de câblodistribution. Ceci aidera à minimiser les dommages que causent les éclairs et les surcharges de tension.

16. Les lignes électriques **-** Vous ne devriez pas installer d'antenne extérieure près des lignes électriques suspendues, ni lumières de rue électriques, ni circuits électriques similaires car l'antenne pourrait tomber sur ces lignes. Lorsque vous installez une antenne extérieure, vous devez faire extrêmement attention à ce que celle-ci ne touche pas de telles lignes ou circuits car cela pourrait s'avérer mortel.

17. Surcharges **-** N'encombrez pas les prises électriques et les cordons d'extension car il y a risque d'incendie ou de choc électrique.

18. Insertion d'objets et de liquides - N'enfoncez jamais d'objets à travers les ouvertures de cet appareil car ils pourraient entrer en contact avec des points de tension dangereux ou causer des court-circuits qui peuvent dégénérer en incendie ou produire des chocs électriques. Ne renversez jamais de liquide dans ce produit

19. Le service - Ne tentez jamais de réparer vous-même cet appareil car ouvrir le couvercle de celui-ci pourrait vous exposer à des tensions néfastes ou autres dangers similaires. Consultez un technicien qualifié pour tout appel de service .

20. Dommages nécessitant des réparations - Débranchez l'appareil et consultez un technicien qualifié dans les cas suivants :
    a. Lorsque le cordon d'alimentation CA est endommagé ,
    b. Si vous avez renversé du liquide dans l'appareil
    c. Si l'appareil a été laissé sous la pluie ou échappé dans l'eau
    d. Si l'appareil ne fonctionne pas normalement après avoir suivi les instructions du guide. N'ajustez que les commandes qui sont décrites dans le manuel d'instructions car un ajustement incorrect de commandes inaccessibles pourrait endommager l'appareil. Le technicien devra par la suite effectuer des réparations plus substantielles sur l'appareil afin de lui redonner son état original
    e. Si l'appareil a été échappé ou le boîtier, endommagé
    f. Lorsque l'appareil démontre une nette diminution de sa performance — Référez-vous à un technicien qualifié

21. Pièces de rechange - Lorsque vous avez besoin de pièces de rechange, assurez-vous que le technicien se soit servi de pièces approuvées par le fabricant ou qui possèdent les mêmes spécifications que les pièces d'origine. Toute mauvaise substitution pourrait occasionner des incendies, des chocs électriques ou autres dangers

22. Vérification préventive **-** Lorsqu'une réparation ou un entretien a été effectué sur l'appareil, demandez au technicien de faire des vérifications préventives pour vous assurer que l'appareil est en bon état de marche.

23. Montage au plafond ou sur un mur **-** Suivez les recommandations du fabricant si vous désirez installer cet appareil sur un mur ou au plafond.

24. Chaleur — Éloignez toujours cet appareil des sources de chaleur telles que plinthes électriques, cusinières, ou autres (même les amplificateurs).

Avertissement relatif aux chariots portatifs

MISE EN GARDE:

1. Vous devez suivre tous les avertissements et instructions décrits dans ce guide.

2. Retirez la fiche de la prise de courant avant de procéder au nettoyage. N'utilisez pas de solutions de nettoyage en aérosol ni en liquide. N'utilisez qu'un chiffon légèrement humecté d'eau pour le nettoyage

3. N'utilisez pas cet appareil dans les endroits trop humides

4. Laissez suffisamment d'espace autour de l'appareil pour une aération adéquate.Ne bloquez pas les fentes ni les ouvertures du boîtier de l'appareil.

5. Pendant les orages électriques ou si vous prévoyez ne pas utiliser l'appareil pendant de longues périodes de temps, débranchez l'appareil de la prise d'alimentation et débranchez l'antenne et les câbles afin de le protéger contre les éclairs ou les pointes de tension.

FONCTIONS :

Caractéristiques du Moniteur::

- Permet de visionner un maximum de 4 emplacements de caméra en temps réel
- Boîter en métal doté de 4 entrées de caméra (4 DIN/4 BNC et 4 RCA audio)
- Son bidirectionnel
- Options de visionnement de l'image en médaillon 'PIP' pouvant être séléctionnée – canal principal et canal de l'image en médaillon
- Options de visionnemente de image sure l'image
- Image fixe pouvant être sélectionnée en mode quadruple ou plein écran
- Capacité de zoom de 2 fois
- Fonction de détection de mouvement d'alarme
- Avertissement de détection de perte de signal vidéo
- Visionnement à l'écran : date, heure, caméra
- Fonctionnement par la télécommande ou sur le panneau principal
- Le commutateur de mise en attente permet de fermer l'écran du moniteur pendant l'enregistrement
- Système multi-voltage de 100 à 240 volts

Caractéristiques Standard de la Caméra:

- Caméra Couleur à dispositif CCD de 1/4 po.
- Haut-parleur et microphone intégrés procurant des communications audio à deux voies
- Support de montage en métal inclus

SYSTÈME INCLUS :

MONITEUR QUADRUPLE DE 21 PO. COULEUR

1 OU 4 CAMÉRAS COULEUR À DISPOSITIF CCD DE 1/4 PO. AVEC DÉTECTEUR DE MOUVEMENT PASSIF "PIR", SUPPORT EN METAL ET CÂBLE DE 57 PI.

4 CAMÉRAS SON INCLUSES AVEC LE MODÈLE SY21424-A / SG21244-A
1 CAMÉRA INCLUS AVEC LE MODÈLE SY21421-A / SG21241-A)

•Les détecteurs de mouvement infrarouges passifs 'PIR' pour caméras sont inclus avec les modèles SG21244-A and SG21241-A.

Remarque Importante: Afin de prolonger la durée de vie du tube-écran et d'éviter les images rémanentes (marques permanentes) à l'écran du moniteur, nous vous recommandons fortement de mettre celui-ci en mode d'attente ("Standby") lorsque vous ne l'utilisez pas à des fins de surveillance. En mode d'attente, la sortie en direction d'un magnétoscope à enregistrement par intervalles sera toujours active, quoiqu'aucune image n'apparaîtra à l'écran du moniteur.

COMMANDES DU MONITEUR – PANNEAU AVANT:

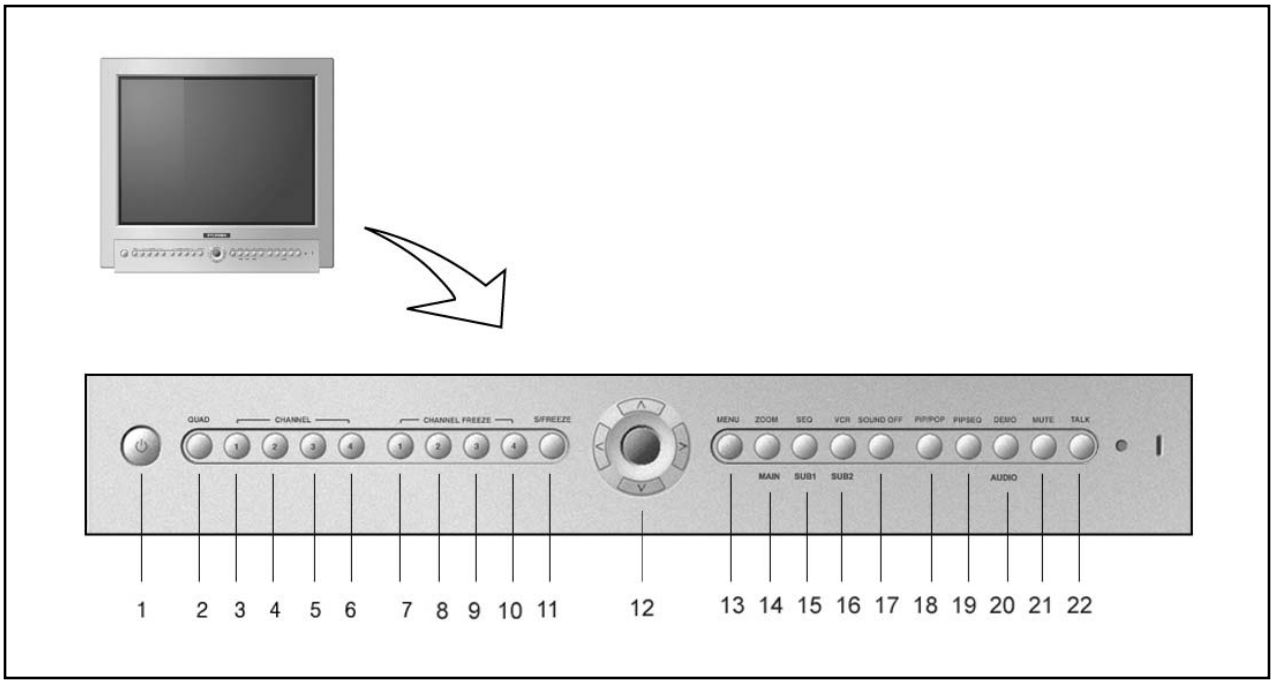

1. **Interrupteur de mise en attente "Standby"** – Vous pourrez, en appuyant sur cet interrupteur, mettre le moniteur hors fonction. Appuyez de nouveau sur cette touche afin de le mettre en marche. L'interrupteur de mise en marche-arrêt principal, qui contrôle le moniteur, est situé à l'arrière de l'appareil. Remarque: Le moniteur (interrupteur de mise en attente) peut être mis hors fonction pendant l'enregistrement, pourvu que l'interrupteur de mise en marche-arrêt principal soit mis en fonction.

2. **Touche de sélection d'affichage quadruple** – Cette touche sert à choisir le mode d'affichage quadruple. Appuyez une deuxième fois sur cette touche afin d'afficher le deuxieme écran quadruple.

3. **Canal 1** – Cette touche permet à l'utilisateur d'afficher la camera 1 en format plein écran.

4. **Canal 2** – Cette touche permet à l'utilisateur d'afficher la caméra 2 en format plein écran.

5. **Canal 3** – Cette touche permet à l'utilisateur d'afficher la caméra 3 en format plein écran.

6. **Canal 4** – Cette touche permet à l'utilisateur d'afficher la caméra 4 en format plein écran.

7. **Touche d'arrêt sur liimage du canal 1 "Freeze 1"** – Lorsque le moniteur est rêglê en mode pleinécran ou quadruple, l'utilisateur peut 'geler' l'image de la caméra 1 en appuyant sur cette touche. Un "F" apparaîtra à l'écran pour vous indiquer que l'option d'arrêt sur l'image est activée.

8. **Touche d'arrêt sur l'image du canal 2 "Freeze 2"** – Lorsque le moniteur est réglé en mode plein écran ou quadruple, l'utilisteur peut 'geler' l'image de le caméra 2 en appuyant sur cette touche. Un "F" apparaîtra à l'écran pour vous indiquer que l'option d'arrêt sur l'image est activée.

9. **Touche d'arrêt sur l'image du canal 3 "Freeze 3"** – Lorsque le moniteur est réglé en mode plein écran ou quadruple, l'utilisateur peut 'geler' l'image de la caméra 3 en appuyant ue cette touche. Un "F" apparaîtra à l'écran pour vous indiquer que l'option d'arrêt sur l'image est activée.

10. **Touche d'arrêt sur l'image du canal 4 "Freeze 4"** – Lorsque le moniteur est réglé en mode plein écran ou quadruple, l'utilisateur peut 'geler' l'image de la caméra 4 en appuyant sur cette touche. UN "F" apparaîtra à l'écran pour vous indiquer que l'option d'arrêt sur l'iamge est activée.

11. **Arrêt sur l'imagr de l'écran "Screen Freeze"** - Cette touche permet de geler n'importe quel écran que vous visionnez. Si vous activer l'arrêt sur l'image de l'écran en mode quadruple, toutes les quatre caméras seront "gelées. Un "F" apparaîtra à l'écran.

12. **FLÈCHES DE NAVIGATION:**

Cette touche sert à 3 fonctions:
a) Changer de cancel vers le haut (de 1 à 4).
b) Sert à défiler dans les options du meun vers le haut.
c) Déplacer l'écran vers le haut en mode de zoom.

Cette touche sert à 3 fonctions:
a) Changer de canal vers le bas (de 4 à 1).
b) Sert à défiler dans les options du meun vers le bas.
c) Déplacer l'écran vers le bas en mode de zoom.

Cette touche sert à 3 fonctions:
a) Monter le volume dans le mode par défaut.
b) Sert à défiler dans les options du meun vers la droite.
c) Déplacer l'écran vers la droite en mode de zoom.

Cette touche sert à 3 fonctions:
a) Dimimuer le volume dans le mode par défaut.
b) Sert à défiler dans les options du menu ver la gauche.
c) Déplacer l'écran vers la gauche en mode de zoom.

13. **Touche "MENU"** – Un écran bleu affichant 8 options apparaît lorsque vous appuyez sur cette touche. Lorsqu'en mode du meun, appuyez sur cette touche afin de choisir/changer l'option en surbrillance. Voir à la page 9 pour une explication détaillée de chaque option du menu.

14. **Zoom / Écran principal "Main"** – Cette touche sert à 2 fonctions:
a) **Zoom** – Ce moniteur est doté d'une fonction de zoom qui procure à l'utilisateur la possibilité de faire un zoom in au sein d'une zone de caméra spécifique (capacité de zoom 2X). Faites ce qui suit pour utiliser cette fonction:
1) Syntonisez le moniteur au canal désiré.
2) Appuyez sur la touche de zoom.
3) Utilisez les flèches de navigation vers le haut/bas/gauche/droite afin de déplacer la portion de l'écran dans laquelle le moniteur effectue un zoom.
4) Pour quitter le mode de zoom, appuyez de nouveau sur la touche de zoom.
Remarque: La fonction de zoom est disponible en mode d'image en médaillon/image hors de l'image "PIP/POP" en tenant la touche de zoom enfoncée pendant 3 secondes.

b) **Écran principal "Main"** – Une autre fonction de la touche "Zoom/Main" utilisée dans le mode "PIP/POP". Pour plus de détails à ce sujet, consultez la section se rapportant à l'image en médaillon/image hors de l'image "PIP/POP" ci-dessous

15. Balayage séquentiel / Image secondaire 1 "Sub1"

a) **Séquence** – Effectue un balayage séquential entre les emplacements de caméra en format plein écran; l'écran change à toutes les 3 secondes. Les lettres "SEQ" apparaissent à l'affichage pendant le balayage. Pour changer les réglages de la séquence, consultez la page 9.
Remarque: La fonction de balayage séquential est disponible en mode "PIP/"POP" en tenant la touche "Sequence" enfoncée pendant 3 secondes.

b) **Sub1** – Utilisé en mode "PIP/POP". Consultez la section se rapportant au mode d'image en médaillon/image hors de l'image "PIP/POP" ci-dessous.

16. Entrée du magnétoscope "VCR" / Image secondaire 2 "Sub2"

a) **Entrée du magnétoscope "VCR"** – Cette touche permet de changer l'affichage des entrées de caméra à celui de la lecture audio/video du magnétoscope et du signal d'enregistrement.
Pour revenir à l'écran précédent, appuyez de nouveau sur "VCR".
Remarque: La fonction du magnétoscope "VCR" est disponible en mode "PIP/POP" en tenant la touche "VCR"enfoncée pendant 3 secondes.

b) **Sub2** – Utilisé en mode "PIP/POP". Consultez la section se rapportant au mode d'image en médaillon/image hors de l'image "PIP/POP" ci-dessous.

17. Mise hors fonction de l'alerte "Alarm Off" – Cette touche désactive le son de l'alerte et règle le système au mode précédent.

18. Image en médaillon "PIP"/ Image hors de l'image "POP"- Cette touche permet d'activer les affichages de l'image en médaillon et de l'image hors de l'image. L'image en médaillon "PIP" vous permet de visionner simultanément deux emplacements de caméra: le canal principal et un canal secondaire en médaillon. Le mode d'image en médaillon double peut également être sélectionné, ce qui permet d'afficher deux boîtes d'iamges en médaillon à l'écran principal. L'image hors de l'image "POP" divise l'écran en 4: le canal principal occupe la moitié de l'écran, tandis que les 3 autres écrans sont répartis dans l'autre moitié. Les schémas ci-dessous illustrent la différence entre l'image en medaillon simple "PIP", l'image en médaillon double "Double PIP" et l'image hors de l'image "POP". Appuyez sur la touche "PIP/POP" afin de permuter entre les deux fonctions. Pour changer ces réglages, consultez la page 9.

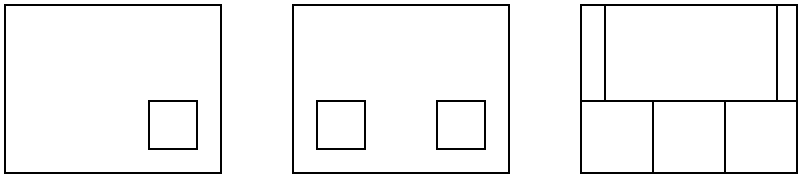

.

IMAGE EN MÉDAILLON SIMPLE | IMAGE EN MÉDAILLON DOUBLE | IMAGE HORS DE L'IMAGE POP

Écran principal "Main" – Si vous appuyez sur la touche "Main" tout en visionnant le mode "PIP/Dual PIP/POP", vous changerez l'emplacement de caméra affiché à l'écran principal.
Écrans secondaires 1 et 2 "Sub1/2 – Si vous appuyez sur l'une de ces deux touches lorsqu'en mode d'image en médaillon "PIP", vous changerez l'un des deux emplacements de caméra affichés en tant qu'image en médaillon, ou retirerez l'une des deux images secondaires afin de visionner une seule image en médaillon. Lorsque vous appuierez sur la touche "Sub 1/2", les images du canal secondaire augmenteront de 1 à 4, puis se mettront hors fonction "OFF" à la prochaine pression de la touche.
Remarque: Vous ne pourrez pas mettre les deux canaux secondaires hors fonction lorsqu'en mode d'image em médaillon "PIP".

19. **Séquence d'image en médaillon "PIP Sequence"** – Appuyez sur cette touche afin de lancer le balayage séquentiel en mode d'image en médaillon simple. Appuyez une deuxième fois sur cette touche afin de changer le canal de l'écran fixe en mode séquentiel de l'image en médaillon. Pour quitter le mode séquentiel de l'image en médaillon, appuyez sur la touche "PIP/POP".
Vous pouvez programmer, par le bais du menu, si vous désirez que l'image principale ou l'image secondaire permute pendant le balayage séquentiel de l'image en médaillon. Pour plus de détails à ce sujet, consultez al page 9.

20. **Audio / Démo** – Cette touche sert à deux fonctions.
a) **Audio** – En mode quadruple, l'utilisateur peut choisir d'activer le son du canal. Appuyez sur cette touche afin de changer automatiquement le son d'une caméra à l'autre.
b) **Démonstration** – En tenant la touche "Audio/Demo" enfoncée pendant 3 secondes, vous lancez un balayage séquentail qui utilise diverses fonctions. Premièrement, les écrans quadruples seront affichés, puis les formats plein écran, l'image en médaillon "PIP/ images hors de l'image "POP", arrêt sur l'image "Freeze", puis le "Zoom". Le mot "DEMO" apparaîtra dans le coin supérieur droit de l'écran. Pour quitter le mode "Demo", tenez la touche "Demo" enfoncée pendant 3 secondes.

21. **Sourdine "Mute"** – Cette touche permete de couper le volume.Pour remettre le volume en fonction, appuyez de nouveau sur cette touche.

22. **Communication "Talk"** – En maintenant cette touche enfoncée, l'utilisateur peut communiquer avec un emplacement de caméra spécifique. Vous devez appuyer sur cette touche pendant toute la durée de la communication. Pour écouter le son l'emplacement de caméra, relâchez la touche "Talk".

COMMANDES DU MENU PRINCIPAL

Vous pouvez accéder au menu principal en appuyant sur la touche “MENU”.Défilez vers le haut ou le bas à travers les huit options à l’aide des fléches de navigation ▲ and ▼.Pour entrer dans un menu scondaire, appuyez sur la touche “Menu” où se trouve la barra de défilement en surbrilliance. Pour quitter le menu principal, défilez vers le bas jusqu’à l’option “Quitter” (“Exit”), puis appuyez sur “Menu”. Remarque: Dans les sous-menus du menu principal, vous pouvez soit complètement quitter le mode du menu en choisissant “Exit”, soit revenir au menu pricinple en choisissant l’option de retour “Return”.

[HEURE / DATE SET]
DISP MON : [Y]
DISP REC : [Y]
HEURE : 14:35:23
DATE : 02/18/2003
DATE FORMAT: MM-JJ-AA
RETURN : [↵]
EXIT : [↵]

1. **Réglage de l’heure/date** - Ce menu secondaire vous permet de changer l’heure et la date qui s’affichent sue la moniteur. Vous pouvez également programmer la façon par laquelle vous désirez afficher les données à l’écran.
   i) **“DISP MON”:** Choisissez “Y” afin d’activer les données de la date et de l’heure à l’écran. Choisissez “N” afin de cacher ces données.
   ii) **“DISP REC”:** Choisissez “Y” afin d’enregistrer les données de la date et de l’heure sur la vidéocassette. Choisissez “N” si vous ne désirez pas que ces données soient enregistrées sur la vidéocassette.
   Remarque: Pour éviter que l’arrichage à l’écran de l’heure/date du magnétoscope n’apparaisse en surimpression pendant l’enregistrement ou en mode “VCR”, veuillez mettre l’affichage de l’heure/date hors fonction sur votre magnétoscope.
   iii) **HEURE:** Permet de changer l’heure (horloge de 24 heures)
   iv) **DATE:** Change la date.
   v) **FORMAT DE LA DATE:** Vous pouvez afficher le format de la date en trois formats:
   MM-JJ-AAAA : pour les États-Unis
   AAAA-MM-JJ : pour les pays asiatiques
   JJ-MM-AAAA: pour les pays de l’ Europe

2. **Réglage séquentiel** - Ce meun vous permet de choisir la durée de résidence de chaque canal à l’écran avant de commuter automatiquement au prochain canal en mode séquentiel. La durée de résidence peut être sélectionnée de 0 à 59 secondes pour chacun des 4 canaux et pour le mode quadruple. Remarque: Les canaux qui ne possèdent pas de canaux , ce qui constitute une perte de signal vidéo ou une durée de résidence se zéro, seront omis de la séquence.

[PIP / POP SET]
PIP SÉQUENTIEL:[SUB]
PIP POSITION : [01]
POP POSITION : [00]
RETURN : [↵]
EXIT : [↵]

3. **Réglage de l’image em médaillon “PIP”/Image hors de l’image “POP”**- Ce menu secondaire vous permet de changer le poisitionnement de:
   i) Les ècrans “PIP simple/PIP double/POP” sur le moniteur et choisir comment fonctionne la séquence de l’image em médaillon.
   ii) SÉQUENCE “PIP”: Choisissez “SUB” (réglage par défault) afin de faire pivoter l’image secondaire entre les différentes caméra pendant que l’écran principal demeure fixe au cours de la séquence de l’image en médaillon. Choisissez l’image principale “MAIN” vous permettra d’effectuer une rotation de l’écran pricinpal pendant que l’image secondaire demeure fixe.
   iii) POSITION DE L’IMAGE EN MÉDAILLON (PIP): Vous avez le choix de quatre positi réglage pour les canaux secondaires:

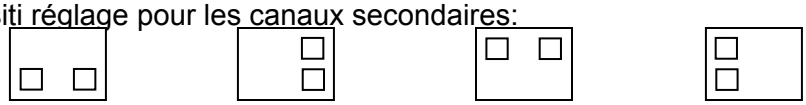

[00] [01] [02] [03]

iv) POSITION DE L’IMAGE HORS DE L’IMAGE (POP): Il y a deux options de visionnment différentes pour l’affichage “POP”.

4. **Réglage des titres** – Ce menu secondaire vous permet de changer le titre de chaque emplacement de caméra (jusqu'à 8 caractères) ou de retirer les titres de l'affichage à l'écran.
   AFFICHAGE:Choisissez "Y" afin de faire apparaître les titres de la caméra à l'écran. Choisissez "N" afin d'empêcher tous titres d'apparaître à l'écran.
   CAN 1 - 4: Permet de changer les titres de chaque caméra individuelle.

5. **Réglage des alertes** – Ce sous-menu vous permet d'activer/désactiver la fonction d'alerte par détection passive de mouvement "PIR" pour chaque canal, puis de régler la durée de l'arerte.
   ALERTE: Choisissez la mise hors fonction "OFF" afin de désactiver la détection de mouvement "PIR". Choisissez l'affichage à l'écran "OSD" afin de déclencher les alertes et les lettres "AL" apparaîtront à l'écran de la caméra où se produit l'alert. Une troisième option, "OSD + BUZZER", permettra d'afficher "AL" et une sonnerie sera émise lorsque survient une alerte.
   CAN 1-4: Réglez la durée de l'alerte pour chaque canal (entre 0 et 59 secondes) De puis, vous pouvez choisir l'entrée d'alerte. Par défaut, le réglage est désactivé ("OFF") - pour activer l'alerte d'une caméra, changez le réglage à "N.O." (normalement ouvert).

   Remarque: Certains détecteurs de mouvement passifs "PIR" qui ne sont pas fabriqués par Lorex sont réglés par défaut à "N.C" (normalement fermé). Pour activer l'alerte sur ce détecteur de mouvement passif, changez le réglage à "N.C." (normalement fermé).

6. **Réglage de la détecetion du mouvement** - Ce menu secondaire vous permet d'activer/désactiver le détecteur de mouvement basé sur l'activité des pixels pour chaque canal.

   DÉTECTION DE MOUVEMENT: Si vous choisissez "OFF" (hors fonction), vous désactiverez le déclenchement des alarmes. Choisissez "OSD" (affichage à l'écran) afin d'activer le déclenchement des alarmes et les lettres "MD" apparaîtront à l'écran de la caméra où l'alarme a lieu. Une troisième option (affichage à l'écran "OSD" + sonniere "BUZZER") affichera "MD" et émettra une sonniere dans le cas d'un déclenchement d'alarme. Le réglage que vous choisissez s'appliquera à chaque emplacment de caméra.

   CANAL: Choisissez les canaux qui activeront la fonction de détection de mouvement basée sur l'activité de pixels. Le niveau de sensibilité peut être réglé à zéro pour un canal, ce qui désactivera la détection de mouvement pour ce canal.

   SENSIBILITÉ: Choisissez le niveau de sensibilité de la détection de mouvement pour chaque canal. Le niveau 05 représente la sensibilité la plus élevée et le niveau 01, le niveau le moins sensible. Le niveau 00 désactive la détection de mouvement.

   ZONE: Choisissez la zone de l'écran où sera activée la détection de mouvement basée sur l'activité des pixels.

7. **Réglage du système** – Ce menu secondaire vous permet de configurer les différentes préférences du système.

   SONNERIE DES TOUCHES: Lorsque réglé à "Y", le système émettra un son à chaque pression des touches de la télécommande ou du panneau principal du moniteur.

   SONNERIE DE PERTE DE SIGNAL: Lorsque réglé à "Y", le système émettra un son à chaque fois qu'une caméra est débranchée.

BRODURE DE L”AFFICHAGE QUADRUPLE: Active ou désactive la brodure de l’affichage en mode quadruple.

COULEUR DE L’ARRIÈRE-PLAN: Permet de choisir la couleur du fond d’écran dans le mode du menu: bleu, gris ou noir.

SORTIE DU MAGNÉTOSCOPE: Lorsque le système est réglé à “ACTUAL”, le magnétoscope pourra recevoir le signal affiché sur le moniteur par l’entremise de la sortie du système. Lorsque celui-ci est réglé à “QUAD”, le magnétoscope enregistre le mode quadruple, peu importe ce qui est affiché à l’écran du moniteur.

POSITION DE L’AFFICHAGE À L’ÉCRAN “OSD”: Permet de changer l’emplacement de l’affichage à l’écran, incluant l’heure/date, les titres de caméra et d’autres messages (zoom, alerte, etc.) Vous pouvez placer l’affichage à l’écran à quatre endroits différents sur l’écran.

RÉGLAGE PAR DÉFAUT: Choisissez “Y” afin de réinitialiser tous les réglages programmés, dont la date, et les remettre aux réglages par défaut.

8. **Réglage du moniteur** - Permet d’adjuster les réglages du moniteur: contraste, luminosité, netteté, couleur et teinte. Vous verrez ce menu apparaître sur les réglages de la caméra plutôt que sur un écran bleu, ce qui vous permet de voir les changements que vous apportez à l’image.
Remarqur: Vous pouvez utiliser les touches “</>” afin de permuter entre les modes de visionnement “Quad” et Plein écran” tout en adjustant les réglages du moniteur.

9. **Quitter “Exit”** – Choisissez l’option “Quitter” afin de retourner au mode de visionnement précédent.
Remarque: Vous quitterez le menu si le système perçoit une période d’inactivité de 20 secondes en mode du menu.

COMMANDES DU MONITEUR – ARRIÈRE PANNEAU :

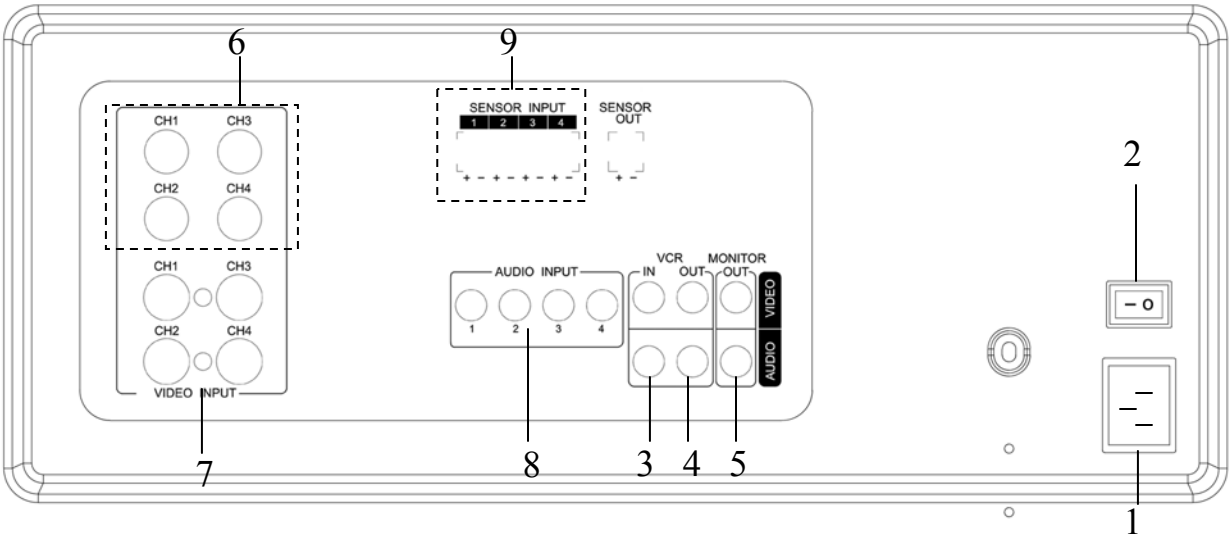

1. **Entrée de la tension CA -** Source d'alimentation pour le moniteur.

2. **Alimentation -** Ce touche commande l'alimentation de l'ensemble de l'appareil. Pour la mise en marche, appuyer sur le côté portant marque 'I', pour l'arrêt, appuyer sur l'autre côté 'O'.

3. **Magnétoscope Entrée audio/vidéo -** Raccordez des câbles audio-vidéo (non inclus) dans cette entrée afin de recevoir les signaux audio et vidéo d'une source externe.

4. **Magnétoscope Sortie audio/vidéo -** Sortez des câbles A/V (non inclus) de ces prises afin de trasmettre les signaux audio et vidéo sortant du moniteur

5. **Sortie audio/vidéo du périphérique asservi 'Slave' -** Utilisez cette sortie conjointement avec des câbles A/V (non inclus) afin d'acheminer le signal à un moniteur asservi.

6. **Entrées de caméra DIN à 6 broches -** Entrées des caméras 1-4 (pour les entrées des caméras DIN à 6 broches).

7. **Entrées de caméra BNC -** Entrées des caméras 1-4 (pour les caméras dotées de prises d'Sortie BNC).

8. **Entrées audio RCA -** Entrées des caméras 1-4 (pour les caméras dotées de prises d'Sortie RCA).

9. **Bornes des fonctions d'alarme -** Ces bornes servent à raccorder des périphériques d'alarme externes tels que des détecteurs de mouvement, détecteurs de porte/alarme ou un magnétoscope à enregistrement par intervalles.

RÉGLAGE DES MENUS :

Fonctions de la télécommande. Pour plus de détails se rapportant aux fonctions spécifiques de la télécommande, référez-vous aux fonctions du moniteur.

TOUCHE	DESCRIPTION DE LA FONCTION
	Coupe le son provenant de la caméra
	Permet de mettre le moniteur en marche-arrêt
1-4	Permet à l'utilisateur de choisir les caméras individuelles
QUAD	Permet de régler le moniteur au mode quadruple
FRZ 1	Permet de 'figer' l'image du canal 1 en mode plein écran.
FRZ 2	Permet de 'figer' l'image du canal 2 en mode plein écran.
FRZ 3	Permet de 'figer' l'image du canal 3 en mode plein écran.
FRZ 4	Permet de 'figer' l'image du canal 4 en mode plein écran.
FREEZE	Sert à figer l'image à l'écran actuel
DEMO	Affichage séquentiel des diverses fonctions
CH △	Permet de changer de canal vers le haut Flèche de déplacement vers le HAUT dans le MENU et le ZOOM
CH ▽	Permet de changer de canal vers le bas Flèche de déplacement vers le BAS dans le MENU et le ZOOM
VOL ▷	Permet d'augmenter le niveau du volume Flèche de déplacement vers le DROITE dans le MENU et le ZOOM
VOL ◁	Permet de diminuer le niveau de volume Flèche de déplacement vers le GAUCHE dans le MENU et le ZOOM
MENU	Permet d'afficher le menu prinicpal
Image en médaillon 'PIP'/ surimpression d'image 'POP'	Permet d'afficher soit l'écran en médaillon 'PIP', soit la surimpression d'image 'POP'
Affichage séquentiel de l'image en médaillon 'PIP SEQ'	Affichage séquentiel en mode PIP/POP
ZOOM / MAIN	Permet de régler le moniteur à la fonction de zoom/changer l'écran principal au mode d'image en médaillon
"SEQ / SUB1" (Balayage séquentiel / écran secondaire 1)	Balayage automatique des canaux/changement de l'écran secondaire en mode d'image en médaillion "PIP"
VCR / SUB2	Mode magnétoscope/changement du deuxième écran secondaire en mode d'image en médaillon "PIP"
AUDIO 1	Permet de choisir le son du canal 1
AUDIO 2	Permet de choisir le son du canal 2
AUDIO 3	Permet de choisir le son du canal 3
AUDIO 4	Permet de choisir le son du canal 4
ALARM OFF	Permet de mettre le son d'alarme hors fonction 'OFF'

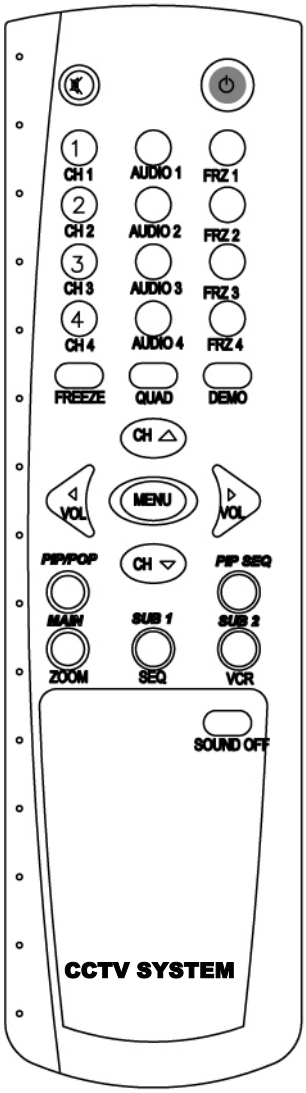

CAMÉRA AVEC FIL STANDARD :

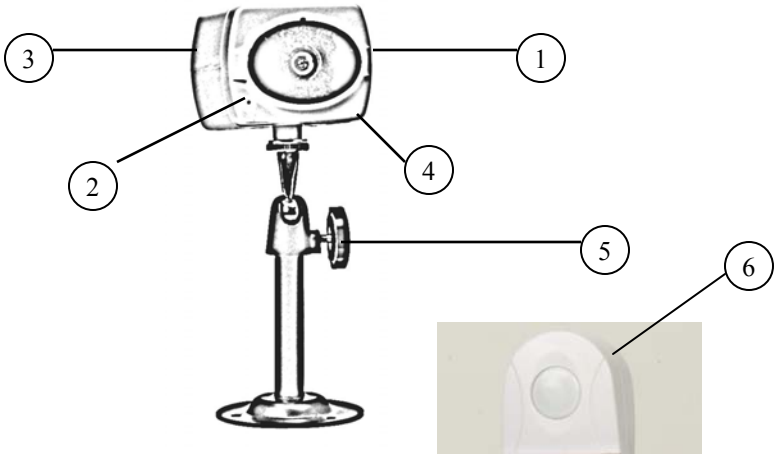

1. Lentille de Caméra – Produit une image de haute qualité à l'aide d'une capteur d'image CMOS de 1/4 po
2. Microphone – Capte les sons tout autour de la caméra
3. Entrées de Caméra – Raccorde le câble au moniteur
4. Haut-parleur – Procure le son du moniteur à la caméra
5. Support de fixation – Le support de métal permet d'installer la caméra au mur, au plafond ou sur une table
   Haut-parleur – Procure le son du moniteur à la caméra
6. Détecteur de mouvement à infrarouge passif 'PIR' – Détecte les mouvements

*Les détecteurs de mouvement passifs ne sont inclus qu'avec les modèles SG21241-A / SG21244-A

INSTALLATION DE LA CAMÉRA

A. Unité de la Caméra

L'installation peut être permanente à l'aide du support de fixation en métal.

1. Attachez le pied à l'aide des 4 vis.	2. Attachez la caméra sur le pied et serrez la vis.
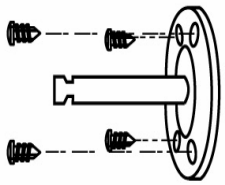	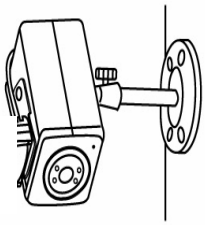

REMARQUE IMPORTANTE:

Éloignez toujours la caméra de la lumière directe du soleil. Évitez les endroits où le taux d'humidité est élevé ou là où vous ne pourrez pas empêcher la pluie de tomber sur la caméra. Le support de fixation doit être attaché à une structure solide telle qu'un montant ou une solive au plafond, en vous servant des attaches appropriées.

CONNEXIONS DE MONITEUR :

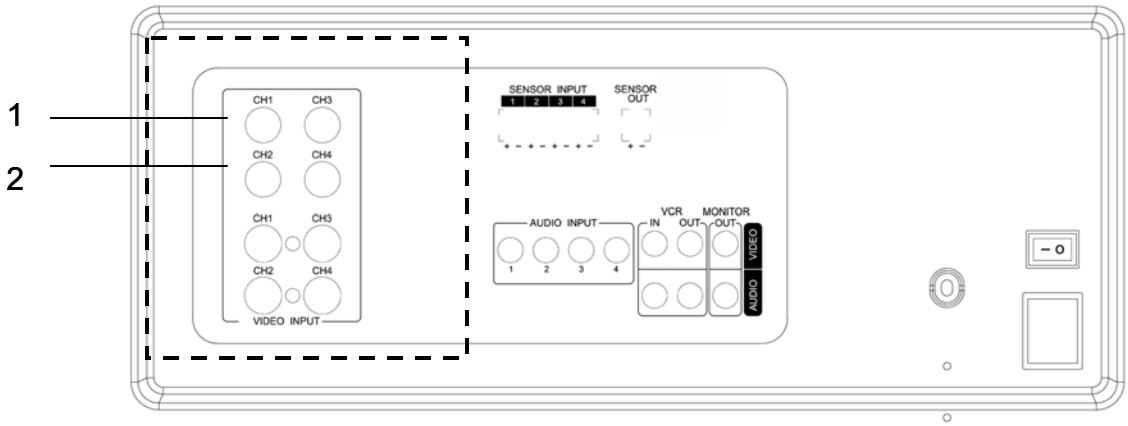

1. Entrée de la Caméra 1
Raccordez l'une des extrémités du câble de 65 pi. (inclus) à la première caméra avec fil et lautre extrémité, à l'entrée de la caméra 1.

2. Entrées de Caméra 2 – 4
Permet de raccorder des caméras additionnelles (vendues séparément) aux entrées 2-4 par l'entremise des entrées de caméra DIN ou BNC.

GUIDE DE DÉPANNAGE :

Si le système ne fonctionne pas correctement, veuillez vérifier les points suivants.

	PROBLÈME	SOLUTION
MONITEUR	L'image est trop foncée ou trop claire	Réajustez les commandes de CONTRASTE ou de LUMINOSITÉ
	AUCUNE ALIMENTATION	Vérifiez tous vos raccords de tension CA.
	Mauvaise qualité d'image	Nettoyez la lentille de la caméra. Réajustez la commande De CONTRASTE ou de LUMINOSITÉ
	Il y a une image mais aucun son	Ajustez le commande de volume
	L'image rétrécit	Vérifiez la condition de la source d'alimentation
CAMÉRA	Aucune Image	Vérifiez si un raccord n'est pas desserré au niveau du câble
	L'image clignote ou est surexposée	Vérifiez si la caméra ne fait pas face à une lumière directe ou à la lumière du soleil

SPÉCIFICATIONS TECHNIQUES :

MONITEUR

Tube-écran	21 po couleur
Résolution horizontale	450 lignes au centre
Capacité de caméras	Max. de 4
Vitesse quadruple	30 fps
Entrées de caméra	4 DIN / 4 BNC
Entrées/Sorties d'alarme	4 / 1
Signal à l'entrée	1 V c-à-c, 75 ohms
Source d'alimentation	Multi-voltage (100 V – 240 V CA)
Consommation	105 watts
Température de fonctionnement	32 °F ~ 104 °F (0 °C ~ 40 °C)
Poids	57 Lb.
Dimensions	19,7 po. (W) x 18,6 po. (D) x 18,2 po. (H)
Couleur	Blanc – Boîter métallique

CAMÉRA STANDARD

Dispositif de capture d'image	Capteur CCD de 1/4 po.
Résolution	330 lignes de télévision
Commande d'obturateur	1/60e - 1/100 000e automatique
Alimentation requise	Alimentée par le moniteur via un câble
Éclairage Minimum:	0,5 LUX @ f2,0
Température de fonctionnement	14 °F ~ 122 °F (-20 °C to 50 °C)
Poids	12 oz (340 Grams)
Dimensions	3 po. (W) x 3,6 po. (D) x 3,5 po. (H)
Boîter	Blanc

Puisque nos produits sont sans cesse améliores, SVC se réserve le droit d'en changer la conception et les spécifications sans préavis et sans aucune obligation de sa part. Valide pour les équipements d'origine et de remplacement.

ACCESSORIES OPTIONNELS

Vous pouvez ajouter les accessoires suivants à votre système actuel.

CÂBLE

Extensionne la longueur de visionnement de la caméra au moniteur. Disponible en longueurs de 65, 100 et 250 pi

MAGNÉTOSCOPE À ENREGISTREMENT PAR INTERVALLES

Enregistre les événements principaux. Choisissez parmi un magnétoscope de faute de temps d'heures en temps réel ou 1280 de 40 heures

VISION NOCTURNE

Accessoire de vision nocturne à l'épreuve des intempéries – Vous permet de voir dans l'obscurité complète jusqu'à une distance de 35-40 pieds (à utiliser avec les caméras de surveillance)

CAMÉRA DE SURVEILLANCE

Caméra de surveillance en accessoire avec détecteur de mouvement et son bidirectionnel

AUTO PAN

Permet de pivoter la caméra jusqu'à 270°

CAMÉRAS SPÉCIALISÉES

Choisissez l'une de nos Nombre uses caméras spécialisées (à dôme, à l'épreuve des intempéries, type projectile, hydrofuge, etc.), selon vos besoins individuels)

DIGITAL VIDEO SECURITY SYSTEM

Surveillez votre bureau ou maison pour la surveillance à distance sur l'internet.

BOÎTER PARE-SOLEIL

Permet de protéger la caméra de surveillance du soleil

POUR COMMANDER LES ACCESSOIRES OU CONNAÎTRE LA LIGNE COMPLÈTE DE NOS ACCESSOIRES

www.strategicvista.com

APPENDICE - A
RACCORD DU MONITEUR À UN MAGNÉTOSCOPE :

Veuillez consulter le schéma ci-dessous avant d'effectuer le raccord de votre magnétoscope à votre moniteur.

REMARQUE :
Pour obtenir une réception adéquate, assurez-vous de régler le canal de votre magnétoscope standard au mode A/V approprié. Référez-vous au guide d'utilisation de votre magnétoscope afin de choisir le bon réglage
.

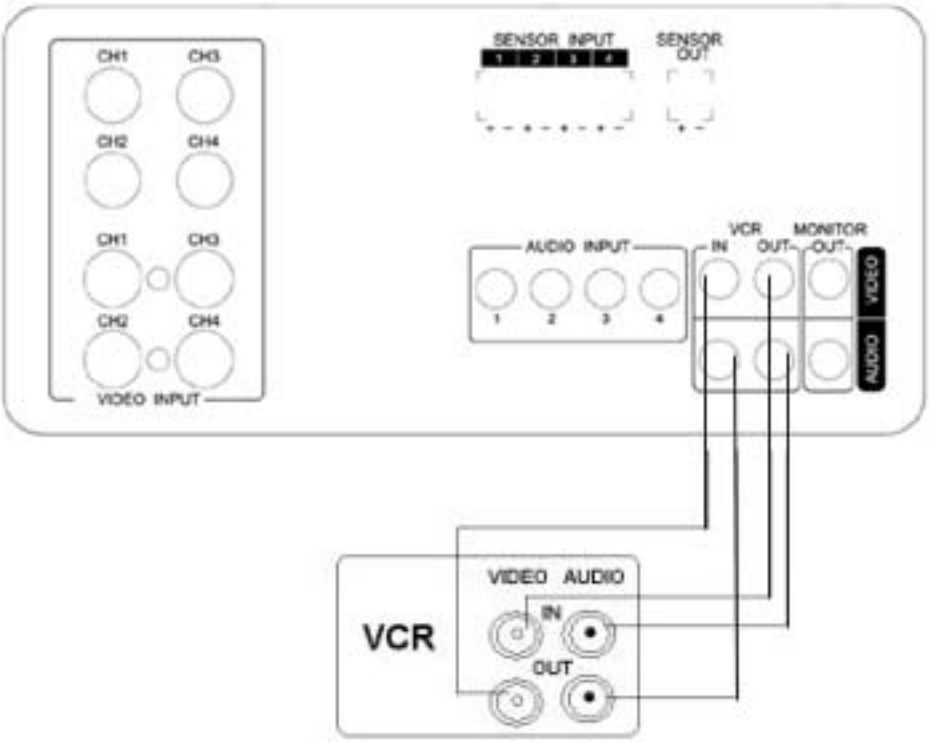

• **Remarque importante**

•Pour n'enregistrer que le signal vidéo du moniteur, utilisez les bornes de sortie audio/vidéo du magnétoscope.

Pour enregistrer le signal de sortie vidéo et les fonctions de l'image à l'écran (par exemple, la date, l'heure, le numéro d'emplacement de la caméra), utilisez les bornes de sortie du monitoring audio/vidéo du magnétoscope .

APPENDICE - B
RACCORD AU MONITEUR AUXILIAIRE :

Vous pouvez effectuer les raccords à un autre moniteur (un moniteur asservi ‘Slave’) par l’entremise de la sortie de monitoring ‘MONITOR OUT’, tel qu’illustré au schéma ci-dessous

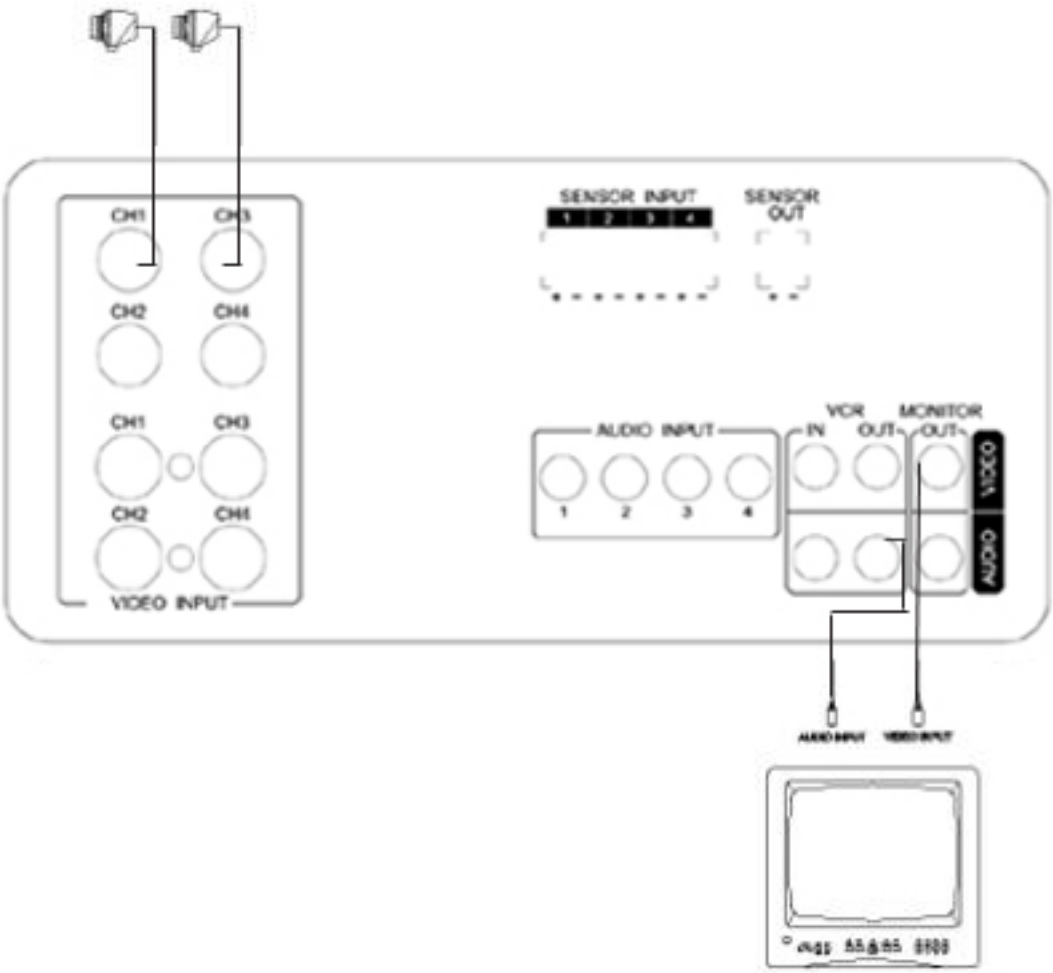

APPENDICE - C
RACCORD À UN MAGNÉTOSCOPE À ENREGISTREMENT PAR INTERVALLES POUR L'ENREGISTREMENT DES ALARMES :

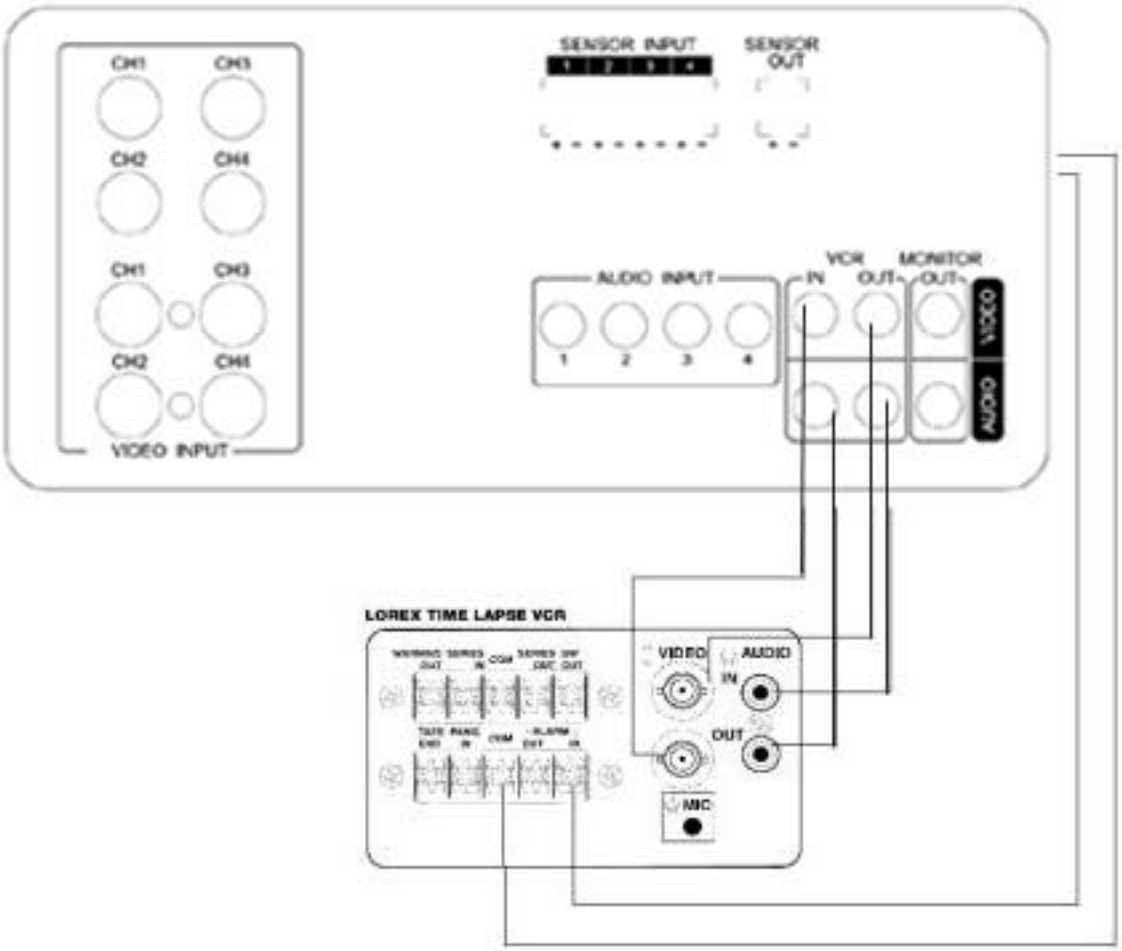

ENTRETIEN :

Veuillez suivre les instructions suivantes pour vous
assurer que votre appareil sera bien conservé et nettoyé.

Gardez toujours le moniteur et la caméra au sec. S'ils entrent
en contact avec des sources d'humidité, essuyez-les immédiatement.

Utilisez et entreposez vos appareils dans des conditions de
température normales. Les températures extrêmes peuvent réduire la
longévité des composants électroniques.

Manipulez le moniteur avec soin. Si vous l'échappez, vous risquez de
l'endommager sérieusement.

Nettoyez régulièrement l'appareil avec un chiffon doux et légèrement
humecté afin de conserver la qualité de son fini. N'utilisez pas de
produits chimiques abrasifs, de dissolvants ni de détergents puissants
our nettoyer l'appareil.

Tenez l'appareil à l'écart des endroits poussiéreux. Il pourrait
en résulter une usure prématurée des pièces internes de l'appareil.