SYSTÈME 2,4 GHz, MODÈLO SG5550, AVEC MONITEUR ACL DE 1,8 po À MATRICE ACTIVE ET CAMÉRA SANS FIL

GUIDE D'UTILISATION

Version1.0

MODÈLE:
SG5550CL

LOREX™

www.lorexcctv.com

Copyright © 2006 Lorex Technology Inc

MISE EN GARDE

RISQUE D'ÉLECTROCUTION NE PAS OUVRIR

MISE EN GARDE: AFIN DE RÉDUIRE LES RISQUES D'ÉLECTROCUTION, NE PAS ENLEVER LE COUVERCLE (NI L'ARRIÈRE). NE CONTIENT AUCUNE PIÈCE POUVANT ÊTRE RÉPARÉE NI REMPLACÉE PAR L'UTILISATEUR. CONFIER TOUTE RÉPARATION À UN TECHNICIEN QUALIFIÉ.

Explication des deux symboles graphiques

Le symbole de l'éclair et de la pointe de flèche dans un triangle permet d'alerter l'utilisateur de la présence de "tension dangereuse" non isolée à l'intérieur de l'appareil, ce qui constitue un risque d'électrocution.

Le point d'exclamation à l'intérieur du triangle permet d'alerter l'utilisateur de la présence d'instructions d'opération et d'entretien importantes accompagnant le produit.

LES SYMBOLES COMPORTANT DES INSCRIPTIONS SUPPLÉMENTAIRES SE TROUVENT SUR LA PARTIE INFÉRIEURE DU SYSTÈME.

AVERTISSEMENT: Afin de prévenir les risques d'électrocution ou d'incendie, ne laissez pas cet appareil sous La pluie, près de l'eau ni dans les endroits humides. N'insérez aucun objet métallique à travers les grillages d'aération.

AVIS DE CLASSE B DU CONSEIL SUPÉRIEUR DE L'AUDIOVISUEL AMÉRICAIN (FCC)

REMARQUE :

Cet appareil a été testé et s'avère conforme aux restrictions relatives aux équipements numériques de classe B, d'après l'article 15 des règlements de la FCC. Ces restrictions ont été instaurées pour offrir une protection raisonnable contre les interférences nuisibles au sein d'une installation résidentielle. Cet appareil génère, utilise et peut émettre des fréquences radio et s'il n'est pas installé selon les instructions, peut nuire aux radiocommunications.

Toutefois, rien ne garantit que des parasites ne surviendront pas dans une installation particulière. Si cet appareil cause des interférences nuisibles à la réception du téléviseur ou de la radio, ce que vous pouvez déterminer en ouvrant et en fermant votre appareil, nous vous invitons à essayer l'une des mesures correctives suivantes:

- Réorientez l'antenne de réception installée sur l'appareil que manifeste les parasites.
- Branchez l'appareil dans une prise de courant CA différente de celle du composant qui reçoit les ondes.
- Au besoin, consultez votre marchand électronique ou un technicien spécialisé dans le service des radios/téléviseurs pour des suggestions supplémentaires.

MESURES DE SÉCURITÉ IMPORTANTES
Avant de faire fonctionner ce système, veuillez lire ce guide d'utilisation en entier et le conserver en lieu sûr pour toute référence ultérieure.

1. **RESPECTER LES MISES EN GARDE** - Vous devez respecter tous les avertissements de ce guide ainsi que ceux apparaissant sur les étiquettes de l'appareil.
2. **SUIVRE LES INSTRUCTIONS** - Suivez toutes les instructions se rapportant au fonctionnement de l'appareil.
3. **EAU ET HUMIDITÉ** - N'utilisez pas ce produit près de l'eau ni près des endroits humides, par exemple, près d'une baignoire, d'un évier de cuisine, d'une cuve de lessive ni à côté d'une piscine ou dans un sous-sol humide.
4. **SOURCES D'ALIMENTATION** - Ne faites fonctionner cet appareil qu'avec le type d'alimentation indiqué sur l'étiquette.
5. **SURCHARGES** - Ne surchargez pas les prises de courant ni les rallonges car il y a risque d'incendie ou d'électrocution.
6. **SERVICE** - Ne tentez jamais de réparer vous-même cet appareil car le fait d'ouvrir le couvercle de celui-ci pourrait vous exposer à des tensions néfastes ou autres dangers similaires. Consultez un technicien qualifié pour tout appel de service.
7. **DOMMAGES NÉCESSITANT DES RÉPARATIONS** – Débranchez l'appareil et consultez un technicien qualifié dans les cas suivants:
   a. Lorsque le cordon d'alimentation CA ou la fiche est endommagé.
   b. Si vous avez échappé des objets dans l'appareil.
   c. Si l'appareil a été laissé sous la pluie ou échappé dans l'eau.
   d. Si l'appareil ne fonctionne pas normalement après avoir suivi les instructions du manuel. N'ajustez que les commandes qui sont décrites dans le manuel d'instructions.
   e. Si l'appareil a été échappé ou le boîtier, endommagé.
   f. Lorsque l'appareil démontre une diminution évidente de sa performance.
8. **PIÈCES DE RECHANGE** - Lorsque vous avez besoin de pièces de rechange, assurez-vous que le technicien a utilisé des pièces approuvées par le fabricant ou qui possèdent les mêmes spécifications que les pièces d'origine. Toute mauvaise substitution pourrait occasionner des incendies, des chocs électriques ou autres dangers.
9. **VÉRIFICATION PRÉVENTIVE** - Lorsqu'une réparation ou un entretien a été effectué sur l'appareil, demandez au technicien de faire des vérifications préventives pour vous assurer que l'appareil est en bon état de marche.
10. **Tout déplacement de l'appareil sur un chariot doit être effectué avec prudence.**
    Ne déposez pas cet appareil sur une table, chariot ou support instable. L'appareil peut tomber et causer de sérieuses blessures à un enfant ou un adulte, ainsi qu'être sérieusement endommagé. Assurez-vous de bien suivre les instructions du fabricant pour toute fixation de cet appareil et d'utiliser les accessoires de montage recommandés par celui-ci.

Table des matières

	PAGE
INTRODUCTION & CARACTÉRISTIQUES ……	1
LE SYSTÈME COMPREND ……..	2
COMMANDES	
Commandes du Moniteur – Panneau Avant ……..……...	3
Commandes du Moniteur – Panneau Lateraux ……...…….	4
Commandes de la Caméra ……..……..	5
Commandes de la Station d'accueil ..…….	6
INSTALLATION	
Caméra .....……...	7
Moniteur .....…….....	8
FONCTIONNEMENT	
Raccord d'une camera additionnelle …….	9
Alarme avec alerte sonore ..…….	10
Options de visionnement automatique et manuel ..…….	10
Balayage Automatique ……..	11
Réglages des temps d'arrêt pouvant être sélectionnés …….	11
Raccorder le moniteur a un téléviseur …..……..…….	12
ACCESSOIRES OPTIONNELS	13
GUIDE DE DÉPANNAGE .....……..	14
SPÉCIFICATIONS TECHNIQUES	15
ENTRETIEN ……..…….	16

INTRODUCTION:

Nous vous remercions d'avoir acheté ce système vidéo 2,4 GHz sans fil avec écran ACL de 1,8 po en couleurs. Il représente la solution idéale pour surveiller votre enfant, votre entreprise ou votre domicile. L'emballage contient un moniteur ACL portatif, une caméra couleur 2,4 GHz sans fil à capacité de visibilité nocturne et une station d'accueil pour l'alimentation du moniteur.

La capacité du système peut être augmentée jusqu'à 4 caméras (les caméras additionnelles sont vendues séparément). Vous apprécierez la commodité d'une commutation séquentielle automatique entre les différents emplacements de caméra. De plus, la fonction d'écoute du son vous permet de capter le son d'un emplacement spécifique. Évitez l'embarras de devoir acheminer des câbles grâce à ce système facile à installer et à utiliser; profitez sans tarder de toutes ses applications sécuritaires.

Les sorties audio/vidéo RCA de la station d'accueil vous permettent de visionner la vidéo sur grand écran ou de raccorder le système à un magnétoscope à des fins d'enregistrement.

Pour en savoir davantage sur ce système vidéo 2,4 GHz sans fil avec écran ACL de 1,8 po en couleurs et notre gamme complète d'accessoires, veuillez visiter notre site Web :

www.lorexcctv.com

CARACTÉRISTIQUES :

- Caméra couleur 2,4 GHz portative
- Combiné de réception 2,4 GHz portatif avec écran ACL de 1,8 po à matrice active en couleurs
- Comprend la station d'accueil de recharge avec sortie A/V.
- Commutation de 4 canaux
- Capteur CDS intégré permettant de mettre la DEL infrarouge en fonction la nuit.
- Transmission sans fil sur une distance maximale de 300 pi.
- Flexible - déplacez la caméra et le moniteur d'une pièce à l'autre.
- Écoute du son
- Balayage automatique - jusqu'à 4 caméras.
- Caméra et moniteur dotés de l'option d'alimentation CA ou CC (piles)
- Compatible avec tous les périphériques 2,4 GHz sans fil de Lorex
- Permet le raccord d'un maximum de 4 caméras (les caméras auxiliaires sont vendues séparément).

LE SYSTÈME COMPREND :

Écran ACL de 1,8 po - Moniteur couleur 2,4 GHz

Caméras couleur 2,4 GHz sans fil avec 8 émetteurs infrarouges

Station d'accueil/Chargeur pour le moniteur

Guide d'utilisation

Comprend également :

1 - Adaptateur secteur de 6 V CC, 300 mA (caméra) avec option d'alimentation par piles (4 piles 'AA' non incluses)

1 - Adaptateur secteur de 6 V CC, 800 mA (moniteur) avec option d'alimentation par piles (4 piles 'AA' non incluses)

1 - Câble RCA audio/vidéo

Quincaillerie de fixation pour la caméra

Autocollants de fenêtre

COMMANDES DU MONITEUR - PANNEAU AVANT

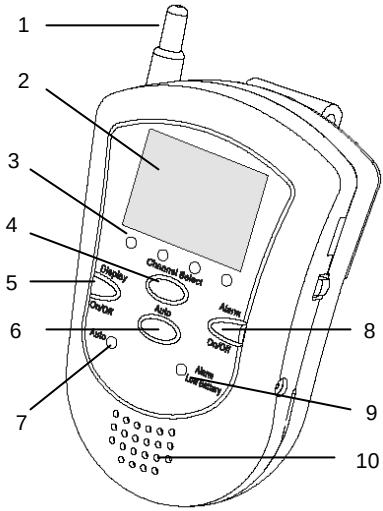

1. **Antenne 2,4 GHz** - Antenne dipôle à gain élevé permettant de recevoir le signal audio et vidéo provenant de la caméra.
2. **Écran ACL -** Écran couleur de 1,8 po
3. **Voyant du canal -** Indique le canal sur lequel le moniteur est réglé (1 à 4). Le canal 1 se trouve sur le côté gauche - le canal 4, sur le côté droit.
4. **Sélecteur du canal -** Permet de commuter manuellement entre les canaux 1 à 4.
5. **Mise en/hors fonction de l'affichage -** Permet de mettre l'écran ACL en/hors fonction sur le moniteur. Remarque : en appuyant sur cette touche, vous mettez le moniteur au mode d'attente. La vidéo réapparaîtra automatiquement lors d'une alarme et le son demeurera ACTIF.
6. **Touche 'AUTO' -** Active la rotation automatique entre les canaux 1 à 4. Appuyez de nouveau sur cette touche pour désactiver le mode automatique.
7. **Voyant 'AUTO' -** S'allume lorsque le système est en mode automatique.
8. **Mise en/hors fonction de l'alarme -** Appuyez pendant deux secondes afin de mettre le mode d'alarme en/hors fonction. Pour plus de renseignements sur la fonction d'alarme, veuillez consulter la page 10.
9. **Voyant d'alarme/piles faibles -** S'allume lorsque le mode d'alarme est réglé et clignote lentement lorsque l'alimentation des piles est faible.
10. **Haut-parleur -** Énet le son de l'emplacement de caméra.

COMMANDES DU MONITEUR - PANNEAUX LATÉRAUX

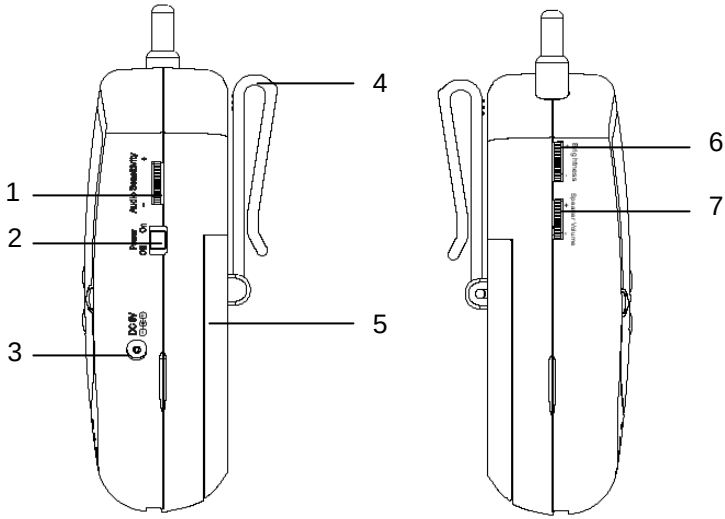

1. **Sensibilité audio -** Permet de régler le niveau de sensibilité pour le déclenchement audio de l'alarme (consultez la page 10 pour plus de détails à ce sujet).
2. **Commutateur de mise en/hors fonction 'ON/OFF' -** Permet de commuter l'alimentation du moniteur entre la mise en marche 'ON' et l'arrêt 'OFF'.
3. **Prise d'entrée CC -** Permet de raccorder l'adaptateur secteur CA de 6 volts CC, 800 mA. Remarque : si l'alimentation est raccordée par le biais de la station d'accueil, cette entrée ne sera pas requise puisque le moniteur tirera son alimentation à partir de la station d'accueil.
4. **Attache-ceinture/Support -** En position droite, cette attache sert d'attache-ceinture pour vous procurer une portabilité accrue. Vous pouvez également baisser cette pièce afin de l'utiliser en tant que support pour le moniteur (sans la station d'accueil).
5. **Compartiment des piles -** Nécessite 4 piles 'AA' (non incluses).
6. **Commande de luminosité -** Vous permet d'ajuster la luminosité de l'image.
7. **Commande de volume -** Tournez ce cadran pour ajuster le volume du moniteur.

COMMANDES DE LA CAMÉRA

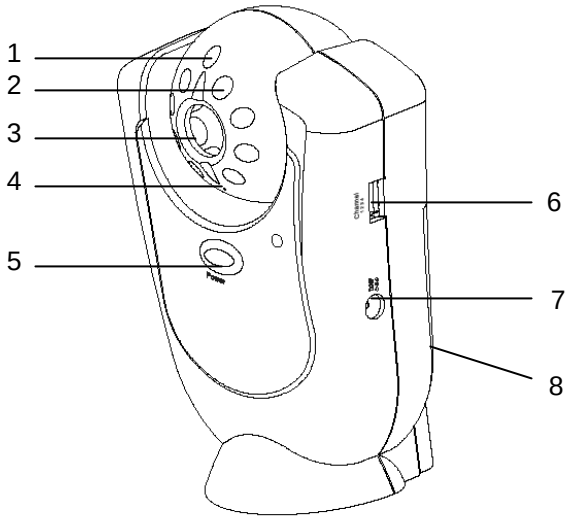

1. **Capteur CDS -** Permet de mettre les émetteurs infrarouges en fonction dans les conditions d'éclairage faible.

2. **DELs infrarouges -** Permet de rehausser la qualité d'image dans les conditions d'éclairage faible.

3. **Lentille -** Capteur d'image 'CMOS' (semiconducteur MOS complémentaire) en couleurs

4. **Microphone -** Microphone à condensateur intégré procurant l'écoute du son de la caméra au moniteur.

5. **Touche de mise en marche/arrêt de l'alimentation -** Contrôle l'alimentation de la caméra.

6. **Sélecteur des canaux -** Glissez le sélecteur des canaux afin de choisir le canal désiré (1 à 4).

7. **Prise d'entrée CC -** Permet de raccorder l'adaptateur secteur de 6 volts CC (300 mA).

8. **Compartiment des piles (non illustré) -** Nécessite 4 piles 'AA' (non incluses).

COMMANDES DE LA STATION D'ACCUEIL

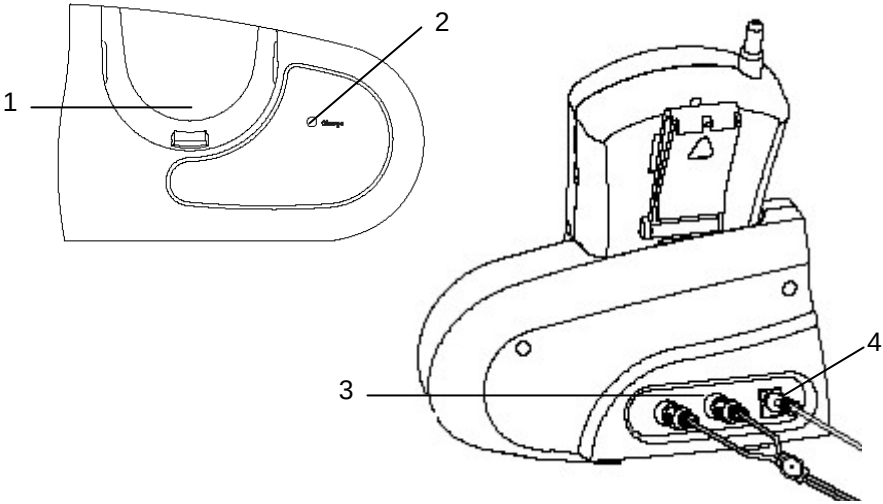

1. **Socle -** Glissez soigneusement le moniteur vers le bas, dans la station d'accueil. Grâce au socle, le son et l'image du moniteur peuvent maintenant être raccordés sur un grand écran (tel qu'un téléviseur) ou un magnétoscope.

2. **Voyant de charge -** S'allume lorsque l'alimentation et le moniteur sont raccordés. La station d'accueil rechargera les piles dans le moniteur, pourvu que vous ayez inséré des piles rechargeables. (Veuillez consulter la page 8 pour connaîtra la durée de recharge.)

3. **Prises de sortie vidéo et audio -** Prises RCA pour le raccord de la sortie A/V sur une autre source vidéo (à l'aide du câble A/V inclus).

4. **Prise d'entrée CC -** Se raccorde à l'adaptateur secteur de 6 volts CC, 800 mA; le même que celui que vous utilisez pour le moniteur.

INSTALLATION DE LA CAMÉRA

REMARQUE

Assurez-vous d'avoir mis les touches de mise en/hors fonction du moniteur et de la caméra à la position 'OFF' (hors tension) avant de procéder aux étapes suivantes.

OPTION #1

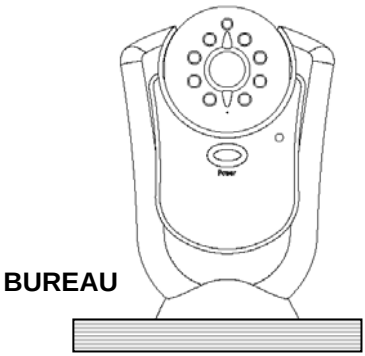

OPTION #2

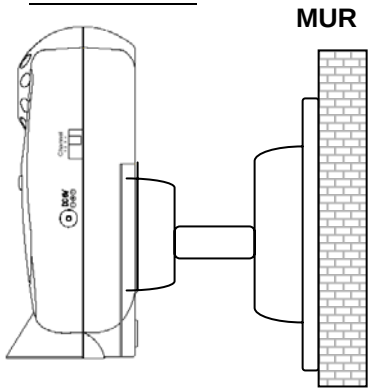

Option 1 : Vous pouvez placer la caméra sur un bureau ou toute surface au niveau. Choisissez un emplacement qui se trouve à proximité d'une prise de courant CA et du cordon de l'adaptateur secteur CA. Vous pouvez ajuster la tête de la caméra à la verticale afin d'optimiser l'angle de visionnement.

Option 2 : Pour l'installation au mur, utilisez le support de fixation et les vis (inclus). D'abord, attachez le support au mur, à l'endroit où vous désirez installer la caméra et insérez les deux vis incluses dans le mur. Fixez la caméra sur le support et serrez fermement le pivot. Ajustez la caméra afin d'optimiser l'angle de visionnement.

Mettez la caméra en marche : Lorsque la caméra est installée, raccordez l'adaptateur secteur de 6 volts CC, 300 mA, à la prise d'entrée CC située sur le côté de la caméra, puis branchez-le dans une prise de courant.

Vous avez également le choix d'utiliser quatre (4) piles alcalines 'AA' dans votre caméra.

Pour utiliser l'option des piles, suivez les étapes ci-dessous :

1. Assurez-vous que la touche de mise en/hors fonction est à la position 'OFF' (hors fonction) sur la caméra.
2. Desserrez la vis à l'arrière de la caméra et retirez le couvercle.
3. Insérez quatre (4) piles 'AA' (non incluses) dans le compartiment des piles, tout en respectant le sens des polarités (les symboles +/-).
   Avertissement : afin d'éviter d'endommager l'appareil, assurez-vous que les piles sont alignées correctement et ne mélangez pas différents types de piles.
4. Refermez le compartiment en le revissant et mettez la caméra en marche.

INSTALLATION DU MONITEUR

Remarque : *Le raccord du moniteur à la station d'accueil est optionnel.*

Voici quelques avantages de raccorder le moniteur à la station d'accueil : raccorder la sortie A/V à un moniteur externe et recharger les piles.

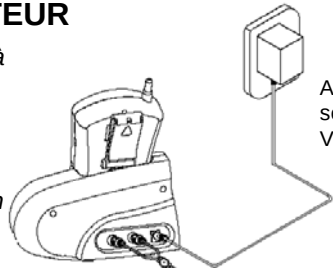

Si vous utilisez la station d'accueil, raccordez l'adaptateur secteur de 6 V CC, 800 mA, à la PRISE D'ENTRÉE CC située à l'arrière de la station d'accueil et branchez-le dans une prise de courant.

Alternativement, vous pouvez contourner la station d'accueil et brancher l'adaptateur directement dans la PRISE D'ENTRÉE CC située sur le côté du moniteur.

COMPARTIMENT DES PILES

Retirez le couvercle du compartiment des piles en dévissant le boulon situé à l'arrière du moniteur. Ce système nécessite 4 piles 'AA' (non incluses).

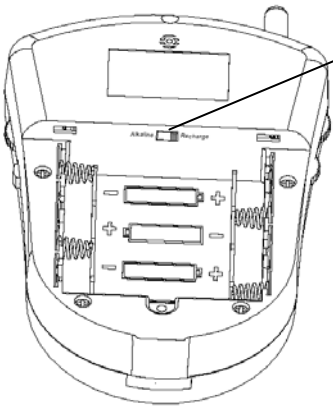

Interrupteur du type de piles : *Afin que le moniteur puisse détecter si vous utilisez des piles rechargeables, réglez l'interrupteur situé à l'intérieur du compartiment des piles à la position 'Rechargeable'. plutôt qu'à 'Alcaline'.*

Remarque : *Ne réglez pas le sélecteur à la position 'Rechargeable' si vous utilisez des piles qui ne se rechargent pas.*

Avertissement : *Afin d'éviter d'endommager l'appareil, assurez-vous que les piles sont alignées correctement et ne mélangez pas les différents types de piles.*

Votre moniteur sans fil est doté d'une option d'alimentation 'CA' ou 'CC' (par piles). Lorsque vous utilisez l'option d'alimentation CA avec des piles rechargeables, votre moniteur commutera automatiquement à la fonction d'alimentation de secours pendant une panne de courant, ce qui procurera au moniteur un courant ininterrompu.

Pour recharger les piles, placez simplement le moniteur dans la station d'accueil et raccordez l'adaptateur secteur CA. L'option des piles vous procure également la flexibilité de déplacer le moniteur d'une pièce à l'autre. La durée de vie des piles est d'environ de 2 à 3 heures. Il faut de 10 à 15 heures pour recharger pleinement les piles. Lorsque le son du moniteur s'affaiblit ou l'image devient instable, remplacez les piles.

FONCTIONNEMENT

Caméra

(1) Raccordez l'adaptateur secteur à l'entrée d'alimentation de la caméra et mettez celle-ci en marche en appuyant sur la touche 'POWER'. Assurez-ous de régler la caméra au canal 1.

Moniteur

(1) Raccordez l'adaptateur secteur inclus à l'entrée d'alimentation du moniteur ou de la station d'accueil. Mettez le moniteur en marche en appuyant sur la touche de mise en/hors fonction 'POWER ON/OFF' à la position de marche 'ON'. L'écran ACL affichera le canal 1 par défaut.

(2) Utilisez la touche du sélecteur des canaux pour vous assurer que le moniteur est réglé au même canal que la caméra, ce qui vous permettra de visionner l'image. Remarque : si vous éprouvez des problèmes de réception (par exemple, une image médiocre), vous devrez peut-être sélectionner un autre canal sur la caméra et le moniteur.

(3) Ajustez le volume au niveau désiré. Vous pouvez également mettre le son en sourdine en réduisant la commande de volume au minimum.

(4) Ajustez le niveau de luminosité selon vos préférences.

REMARQUE

Afin d'optimiser la réception de l'image, essayez de placer la caméra et le moniteur au niveau le plus élevé possible.

RACCORD D'UNE CAMÉRA ADDITIONNELLE

Ce système vidéo de surveillance vous permet de visionner un maximum de quatre emplacements de caméra différents. Les caméras auxiliaires sont vendues séparément; veuillez consulter le site www.lorexcctv.com pour plus de renseignements à ce sujet.

Lorsque vous raccordez plus d'une caméra au système de moniteur/caméra, vous devrez régler chaque caméra à un canal différent (1 à 4).

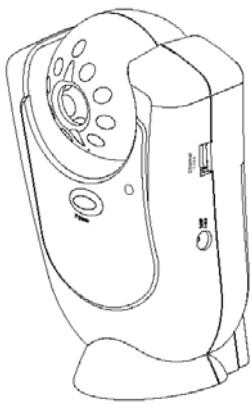

CAN 1

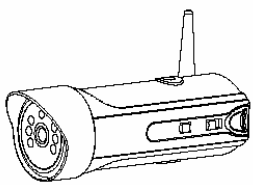

CAN 2

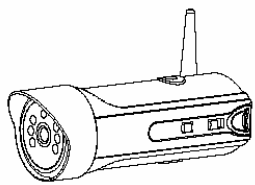

CAN 3

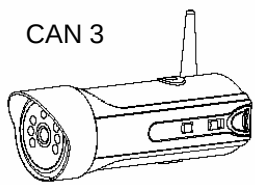

CAN 4

ALARME AVEC ALERTE SONORE

Ce système vidéo de sécurité est doté d'une alarme avec alerte sonore, qui vous avertit de la présence de son en périphérie de la caméra.

Pour activer la fonction d'alarme, tenez la touche 'ALARME' enfoncée pendant 2 secondes. Un voyant rouge s'allumera pour indiquer que le mode d'alarme est actif et le moniteur changera au mode de mise en attente (la vidéo n'apparaîtra pas à l'écran ACL et le son du haut-parleur sera coupé).

Une alarme est activée lorsque le système détecte du son à proximité de la caméra. En cas d'alarme, le moniteur émet une sonnerie pendant dix secondes et l'écran ACL se met en marche pendant 60 secondes. Pendant ces 60 secondes, une alarme subséquente ne peut pas être déclenchée. S'il n'y a plus de bruit à proximité de la caméra après un délai de 60 secondes, le moniteur reviendra au mode d'attente. Pour arrêter la sonnerie d'alarme, appuyez sur la touche 'ALARM'.

Le mode d'alarme peut être désactivé en tenant la touche 'ALARM' enfoncée pendant deux secondes. Le système pourra ensuite revenir à ses réglages précédents.

RÉGLER LA SENSIBILITÉ DE L'ALARME

Vous pouvez ajuster le niveau de sensibilité de l'alarme par le biais du cadran de sensibilité audio, situé sur le côté du moniteur. Au réglage audio le plus faible, seuls les sons les plus forts déclencheront une alarme. Lorsque la sensibilité est au réglage audio le plus élevé, les sons faibles pourront déclencher l'alarme.

OPTIONS DE VISIONNEMENT AUTOMATIQUE ET MANUEL

Ce système est préréglé au mode manuel. Pour visionner manuellement un emplacement de caméra spécifique, appuyez sur le sélecteur des canaux afin de permuter entre les canaux 1 à 4.

Alternativement, vous pouvez régler le système au mode automatique 'AUTO' en appuyant sur la touche 'AUTO'. En mode 'AUTO', le voyant à DEL 'AUTO' s'allumera et les canaux de caméra effectueront automatiquement une rotation. Pour quitter le mode 'AUTO', appuyez de nouveau sur la touche 'AUTO'.

BALAYAGE AUTOMATIQUE

Ce système de sécurité vous procure l'option de permuter automatiquement entre les quatre emplacements de caméra. Si vous avez moins de quatre caméras, vous pouvez régler le système pour qu'il effectue un balayage entre deux ou trois emplacements de caméra.

Régler le balayage automatique à 2 ou 3 emplacements de caméra :

1. Maintenez la touche 'AUTO' enfoncée pendant plus de 2 secondes. Les quatre DELs, situés à l'avant du moniteur, s'allumeront.

2. Continuez de maintenir la touche 'AUTO' enfoncée. Le voyant à DEL du canal 4 s'éteindra. Le système est maintenant prêt à effectuer le balayage entre trois emplacements de caméra (les canaux 1 à 3).

3. Continuez de maintenir la touche 'AUTO' enfoncée. Le voyant à DEL du canal 3 s'éteindra. Le système est maintenant prêt à effectuer le balayage entre deux emplacements de caméra (les canaux 1 à 2).

4. Continuez de maintenir la touche 'AUTO' enfoncée afin de revenir à l'option de visionnement à quatre caméras (les quatre voyants à DEL seront allumés).

RÉGLAGES DES TEMPS D'ARRÊT POUVANT ÊTRE SÉLECTIONNÉS

Le réglage des temps d'arrêt représente la durée de pause entre chaque emplacement de caméra, dans le mode de séquence automatique.

Lorsque réglé au mode automatique, ce système vous offre la possibilité de choisir trois réglages de temps d'arrêt, soit 2, 5 et 10 secondes. Par défaut, le système est préréglé à un intervalle de deux secondes.

Pour changer la durée du temps d'arrêt :

1. Maintenez enfoncée la touche de sélection du canal. Le voyant à DEL s'allumera pour vous indiquer qu'il est réglé à 2 secondes.

2. Continuez de maintenir enfoncée la touche de sélection des canaux. Le voyant à DEL clignotera à intervalles d'une seconde pour vous indiquer qu'il est maintenant réglé à l'intervalle de 5 secondes.

3. Continuez de maintenir enfoncée la touche de sélection des canaux.

4. Le voyant à DEL clignotera à intervalles de trois secondes pour indiquer qu'il est réglé à l'intervalle de dix secondes.

RACCORDER LE MONITEUR À UN TÉLÉVISEUR

Afin de pouvoir visionner la vidéo de la caméra sur un écran plus grand que l'écran ACL de 1,8 po, vous pouvez utiliser la sortie audio et vidéo de la station d'accueil, tel que l'indique le schéma ci-dessous, afin de visionner la vidéo à l'écran du téléviseur, par exemple.

Veuillez noter : Pour visionner l'image à l'écran du téléviseur, vous devez choisir une entrée 'A/V' ou 'AUX' sur celui-ci.

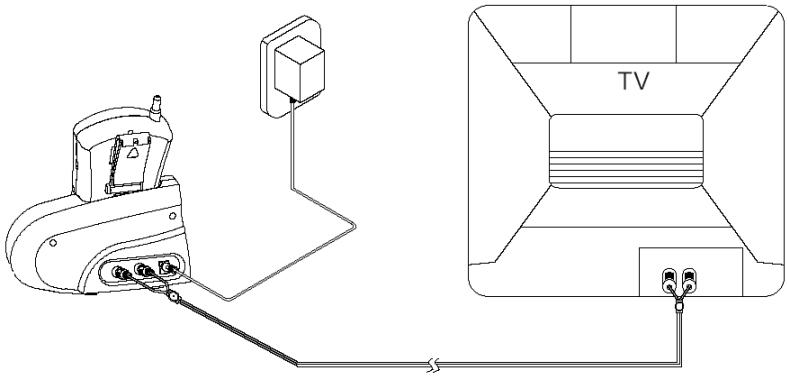

Câble RCA

Raccords pour l'enregistrement

De même, le moniteur peut être raccordé à un magnétoscope.

Raccordez le câble audio et vidéo (inclus) depuis l'arrière du moniteur jusqu'aux entrées audio et vidéo d'un magnétoscope.

Veuillez noter : Pour enregistrer, vous devez sélectionner l'entrée 'A/V' ou 'AUX' sur le magnétoscope.

Le saviez-vous ?
Vous pouvez raccorder ce système à un magnétoscope à enregistrement par intervalles. Ce type de magnétoscope vous procure plusieurs options d'enregistrement vous permettant d'enregistrer un maximum de 40 jours à l'aide d'une vidéocassette T-120. Consultez la page des accessoires pour plus de détails à ce sujet.

ACCESSOIRES OPTIONNELS

Voici les accessoires optionnels que vous pouvez ajouter à votre système actuel :

Caméra auxiliaire - Sert à visionner d'autres emplacements.

Modèles compatibles : SG6115X et SG6217 de Lorex, Sylvania ou Home Sentinel.

Magnétoscope à enregistrement par intervalles - Sert à enregistrer les événements principaux. Offert en deux modèles : magnétoscope de 40 ou de 1280 heures.

POUR PLUS DE RENSEIGNEMENTS :
www.lorexcctv.com

GUIDE DE DÉPANNAGE

Si ce système ne fonctionne pas correctement, veuillez vérifier les points suivants :

PROBLÈMES	CAUSES ET SOLUTIONS	
	Caméra	**Moniteur**
Aucune alimentation (aucun son ni image)	- L'adaptateur secteur CA n'est pas branché. - La touche de mise en marche/arrêt 'Power' n'est pas mis en marche.	- L'adaptateur secteur CA n'est pas branché. - L'interrupteur de mise en/hors fonction n'est pas mis en marche. - L'écran d'affichage n'est pas mis en marche.
La réception est médiocre	- L'adaptateur secteur CA n'est pas branché. - La touche de mise en marche/arrêt 'Power' n'est as mise en marche.	- Le mauvais canal est sélectionné (il ne correspond pas à celui de la caméra)
L'image vacille	- Il y a une lumière trop puissante dans le champ de vision.	
L'image est trop brillante ou trop foncée	- Il y a une source d'éclairage dans le champ de vision.	- Ajustez la commande de luminosité sur le moniteur.
Si vous avez un appareil WiFi externe (*la Fidélité sans fil) ou le Routeur sans fil (pas inclus) veuillez référer aux problèmes et aux solutions suivantes *Note : Le Routeur sans fil est à faire votre portable/l'ordinateur (le réseau) sans fil*		
Intermittents problème avec signale de force sur l'appareil de WiFi (ex. le routeur sans fil 80211B/G)	- Règle la caméra à la chaîne 1. L'interférence de WiFi devrait être réduite	- Règle la caméra à la chaîne 1. L'interférence de WiFi devrait être réduite
	Sur l'appareil de WiFi, chaîne 2-8 peuvent éprouver l'intervention de la chaîne 1 de notre système sans fil. Choisissant les chaînes 1,9,10 ou 11 peuvent résoudre le problème ou peut aider pour avoir une meilleure réception	
Intermittent problème avec la force de signal vidéo quand le four de micro-onde est allumé	- Localisez la caméra & le moniteur plus loin que possible de la micro-onde. Quand la micro-onde est éteint , l'interférence arrêtera	

* La Fidélité sans fil – vous Permet de connecter à l'Internet à toute vitesse sans les fils

SPÉCIFICATIONS TECHNIQUES

MONITEUR

Affichage	ACL de 1,8 po en couleurs
Résolution	280 x 220 pixels
Angle de visionnement	90˚ (G/D)
Capacité de caméras	Jusqu'à 4
Transmission sans fil	Jusqu'à 300 pi. (aire ouverte)
Source d'alimentation	Adaptateur secteur de 6 V, 800 mA (inclus)
Option des pilesa	4 piles 'AA' (piles non incluses)
Température de fonctionnement	-4˚F à 122˚F
Dimensions	3,2 po (L) x 2 po (P) x 5,5 po (H)
Poids	0,5 lb
Boîtier	ABS blanc

CAMÉRA

Dispositif d'image	Semiconducteur MOS complémentaire de 1/4 po en couleurs
Éléments d'image	510 x 492 pixels
Lentille	3,6 mm
Angle de visionnement	60˚
Éclairage minimum	3 lux @ f2,0, 0 lux avec DELs à 3 pieds ou moins
Source d'alimentation	Adaptateur secteur de 6 V, 300 mA (inclus)
Option des piles	4 piles 'AA' (piles non incluses)
Température de fonctionnement	-4˚F à 122˚F
Poids	0,4 lb
Dimensions	3,2 po (L) x 1,7 po (P) x 4,8 po (H)
Boîtier	ABS blanc

Parce que nos produits sont améliorés sans cesse, SVII et ses filiales se réservent le droit de modifier le design et les spécifications de ses produits sans préavis et sans aucune obligation de sa part. Sauf erreurs et omissions.

ENTRETIEN

Veuillez suivre les instructions suivantes pour vous assurer que votre appareil sera bien conservé et nettoyé.

Gardez toujours le moniteur et la caméra au sec. S'ils entrent en contact avec des sources d'humidité, essuyez-les immédiatement.

Utilisez et entreposez vos appareils dans des conditions de température normales. Les températures extrêmes peuvent réduire la longévité des composants électroniques.

Manipulez le moniteur avec soin. Si vous l'échappez, vous risquez de l'endommager sérieusement.

Nettoyez régulièrement l'appareil avec un chiffon doux et légèrement humecté afin de conserver la qualité de son fini. N'utilisez pas de produits chimiques abrasifs, de dissolvants ni de détergents puissants our nettoyer l'appareil.

Tenez l'appareil à l'écart des endroits poussiéreux. Il pourrait en résulter une usure prématurée des pièces internes de l'appareil.

Tout est sur le Web

- Information des produits
- Guide d'utilisation
- Guides de commencement rapid
- Feuilles des spécifications
- Amélioration du logiciel
- Amélioration du microprogramme

V I S I T E Z

w w w . l o r e x c c t v . c o m