MODÈLE – SG620

Caméra à dôme factice (de simulation)

INTRODUCTION

Votre nouvelle caméra de surveillance à dôme de simulation est un dispositif de prévention du vol économique et efficace. Avec son voyant rouge clignotant et sa forme de dôme, elle ressemble à une vraie caméra de surveilance. Vous pouvez installer la caméra de simulation au plafond, dans un endroit visible, afin de dissuader les voleurs et intrus potentiels.

Votre caméra de surveillance de simulation est dotée d'une plaque de fixation au mur/plafond, de deux douilles d'ancrage pour murs creux.

INSTALLER LES PILES

Votre caméra de surveillance de simulation nécessite deux piles 'C' (non incluses) pour son alimentation.

Mises en garde :

- N'utilisez que des piles neuves, de la dimension et du type requis.
- Ne mélangez pas les différents types de piles (standard, alcalines ou rechargeables) et ne mélangez pas de vieilles piles avec des piles neuves.

Suivez quatre étapes pour l'installation des piles :

1. Ouvrez la caméra à dôme en tournant la plaque de la base.

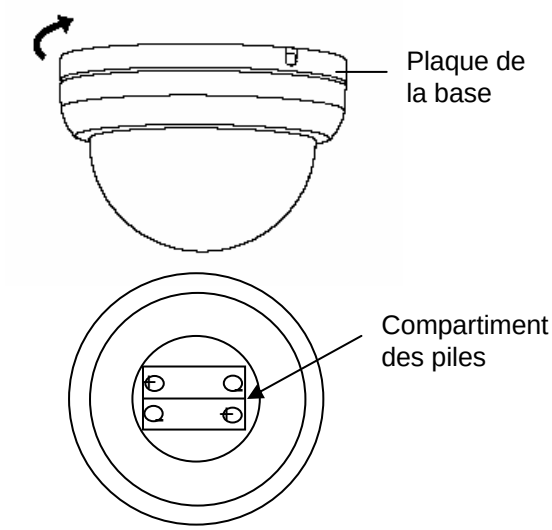

2. Dévissez le compartiment de piles.
3. Insérez les piles dans le compartiment, selon les indications des symboles de polarité (+ et -) qui y apparaissent.
4. Le voyant rouge situé au-dessus de la caméra à dôme commencera à clignoter.

Les piles neuves alimenteront le voyant de la caméra de surveillance de simulation pendant environ 4 mois. Lorsque le voyant s'affaiblit ou cesse de clignoter, remplacez les piles.

Avertissement : Jetez rapidement les piles mortes et faites-le de façon écologique. Ne tentez pas de les brûler ni de les enterrer.

Mise en garde : Si vous prévoyez ne pas utiliser la caméra de surveillance de simulation pendant un mois ou plus, retirez les piles. Les piles peuvent laisser des produits chimiques s'échapper, ce qui peut endommager les circuits électroniques.

INSTALLER LA CAMÉRA À DÔME DE SIMULATION

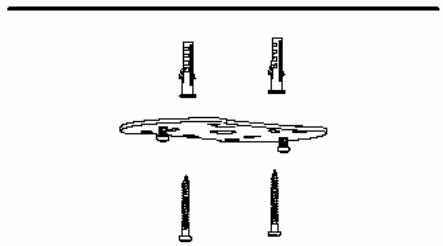

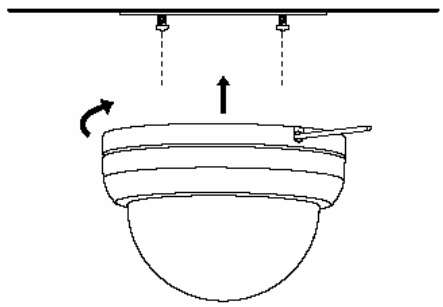

1. En utilisant la plaque de la base comme gabarit, marquez la position des deux trous de vis à l'aide d'un crayon de plomb, à l'endroit précis où vous désirez l'installer
2. Percez deux trous d'un (1) pouce aux endroits marqués
3. Au besoin, insérez les deux douilles d'ancrage pour murs creux dans les trous de vis
4. Insérez une vis d'un pouce à travers chacun des trous de vis, dans la plaque de la base et dans la surface d'installation, puis vissez solidement
5. Tournez le dessus de la caméra à dôme (avec les piles à l'intérieur) sur la plaque de la base.

UTILISER LA CAMÉRA À DÔME DE SIMULATION

Puisque l'unité ne possède pas d'interrupteur de mise en/hors fonction 'ON/OFF', vous devrez retirer les piles si vous prévoyez ne pas utiliser la caméra de simulation pendant plus d'un mois.

ENTRETIEN

Gardez la caméra de simulation au sec. Si celle-ci se mouille, essuyez-la immédiatement. Utilisez la caméra de simulation uniquement dans les environnements où la température est normale. Manipulez la caméra de simulation avec soin; ne l'échappez pas. Éloignez-la des endroits poussiéreux et essuyez-la régulièrement avec un chiffon humide afin de lui conserver son aspect neuf.

Ne modifiez pas et n'altérez pas les composants internes de la caméra de simulation car ceci peut causer un mauvais fonctionnement et risquer d'annuler la garantie.

SPÉCIFICATIONS TECHNIQUES

Source d'alimentation…….3 V CC (2 piles 'C')

Durée des piles alcalines……..Environ 4 mois

Dimensions…..….5 po (diamètre) x 3-½ po (hauteur)

Poids (sans les piles)…….0,45 lb

Distribué par :

STRATEGIC VISTA CORP.

300 Alden Road, Markham, Ontario, Canada L3R 4C1

Pour Plus de Renseignem,ents : www.strategicvista.com

Puisque nos produits sont sans cesse améliorés, SVII et ses filiales se réservent le droit d'en modifier la conception, les spécifications et les prix, sans préavis ni obligation de sa part. Sauf erreurs et omissions.