Sistema Inalámbrico B/N de Seguridad por Video de 2.4 GHz con 1 cámara

MANUAL DE INSTRUCCIÓN

Español Version1.0

MODEL:
SG6331P

LOREX™

www.lorexinternational.com

Copyright © 2006 Lorex Technology Inc.

PRECAUCIÓN

RIESGO DE DESCARGA ELÉCTRICA. NO ABRIR

PRECAUCIÓN: PARA REDUCIR EL RIESGO DE DESCARGA ELÉCTRICA. NO RETIRE LA CUBIERTA (NI EL RESPALDO). EN EL INTERIOR NO HAY PIEZAS QUE PUEDAN SER MANTENIDAS POR EL USUARIO. ENCARGUE EL MANTENIMIENTO A PERSONAL CALIFICADO DE SERVICIO.

Explicación de dos símbolos

El símbolo del rayo con punta de flecha, dentro de un triángulo equilátero, es para alertar al usuario sobre la presencia de "voltaje peligroso" no aislado dentro del gabinete del producto que puede ser de suficiente magnitud para constituir un riesgo de descarga eléctrica a las personas.

El punto de admiración dentro de un triángulo equilátero tiene la intención de alertar al usuario acerca de importantes instrucciones de operación y mantenimiento (servicio) en la documentación que acompaña al artefacto.

LOS SÍMBOLOS GRÁFICOS CON LAS MARCAS SUPLEMENTARIAS ESTÁN EN LA PARTE INFERIOR DEL SISTEMA.

ADVERTENCIA: Para evitar riesgos de incendio o de descarga eléctrica, no exponga la unidad a la lluvia, agua ni a ubicaciones húmedas. No inserte ningún objeto metálico a través de las rejillas de ventilación.

AVISO FCC CLASE B

Nota:
Este equipo ha sido probado y se ha encontrado que cumple con los límites para un dispositivo digital de la Clase B de conformidad con la parte 15 de las Reglas FCC. Estos límites están diseñados para proporcionar razonable protección contra interferencias dañinas en una instalación residencial. Este equipo genera, usa y puede irradiar energía de radio frecuencia y, si no se instala y usa de acuerdo con las instrucciones, puede causar interferencias dañinas a comunicaciones radiales. Sin embargo, no hay garantía que no ocurrirá interferencia en una instalación determinada. Si este equipo causara interferencias dañinas a la recepción de radio o televisión (lo cual puede determinarse encendiendo y apagando el equipo), se alienta al usuario a tratar de corregir la interferencia por una o más de las siguientes medidas.

- Cambie la orientación o ubicación de la antena receptora.
- Aumente la separación entre el equipo y el receptor.
- Conecte el equipo en un receptáculo de un circuito diferente al que está conectado el receptor.
- Consulte al distribuidor o a un técnico experimentado en radio o televisión para obtener ayuda.

INSTRUCCIONES DE SEGURIDAD

IMPORTANTES SALVAGUARDS

Este equipo inalámbrico A/V [audio/video] está provisto de un enchufe polarizado de corriente alterna (un enchufe que tiene una clavija más ancha que la otra). Este enchufe encajará en el receptáculo de energía en un solo sentido. Este es un dispositivo de seguridad. Si no le es posible insertar completamente el enchufe en el receptáculo, intente hacerlo en el sentido reverso. Si aún no puede insertar el enchufe, póngase en contacto con su electricista para reemplazar su receptáculo obsoleto. No anule el propósito de seguridad del enchufe polarizado.

1. **PRESTE ATENCIÓN A LAS ADVERTENCIAS** - Deben seguirse todas las advertencias en el producto y en el manual de instrucción.
2. **SIGA LAS INSTRUCCIONES** – Deben seguirse todas las instrucciones de operación.
3. **AGUA Y HUMEDAD** – No use este producto de video cerca del agua – por ejemplo, cerca de una bañera, tina de lavado, lavadero de cocina, piscina o en un sótano húmedo.
4. **FUENTES DE ENERGÍA** – Este producto debe ser operado sólo desde el tipo de fuente de energía indicado en la etiqueta de características.
5. **SOBRECARGA** – No sobrecargue los tomacorrientes o cordones de extensión ya que esto puede ocasionar riesgos de incendio o descarga eléctrica.
6. **SERVICIO** – No intente prestar servicio a este producto usted mismo. Abrir o retirar las cubiertas puede exponerlo a voltajes peligrosos u otros riesgos. Encargue el servicio a personal calificado de mantenimiento.
7. **DAÑOS QUE REQUIERAN SERVICIO** – Desconecte este producto del receptáculo de la pared y encargue su reparación a personal calificado de mantenimiento bajo las siguientes condiciones:
   a. Cuando el cordón o enchufe de suministro de energía estén dañados.
   b. Si se han derramado líquidos o han caído objetos dentro del producto.
   c. Si el producto ha estado expuesto a la lluvia o al agua.
   d. Si el producto no opera normalmente cumpliendo con las instrucciones de operación. Ajuste sólo los controles que estén descritos en las instrucciones de operación.
   e. Si el producto se ha dejado caer o si el gabinete ha sido dañado.
   f. Cuando el producto muestre un cambio evidente en su funcionamiento.
8. **PIEZAS DE REPUESTO** – Cuando se requieran piezas de repuesto, asegúrese que el técnico use los repuestos especificados por el fabricante o que tengan las mismas características de la pieza original. Las sustituciones no autorizadas pueden resultar en incendios, descarga eléctrica u otros riesgos.
9. **COMPROBACIÓN DE SEGURIDAD** – Luego de completarse algún trabajo de antenimiento de este producto de video, pida al técnico de servicio que realice las comprobaciones de seguridad para determinar que el producto esté en condiciones correctas de funcionamiento.
10. **La combinación de un artefacto y un carrito debe ser movida con cuidado.**

No coloque este equipo sobre un carrito, pedestal o mesa inestables. El equipo puede caer, causando lesiones serias a un niño a adulto y serios daños al equipo. El montaje en la pared o en un estante debe cumplir con las instrucciones del fabricante y debe hacerse con un juego de montaje aprobado por el fabricante.

ÍNDICE

PÁGINA

PRESENTACIÓN Y CARACTERÍSTICAS 1

IL SISTEMA INCLUYE 2

CONTROLES Y FUNCIONES
- Monitor 3
- Cámara 4

INSTALACIÓN
- Cámara 5
- Monitor 6

OPERACIÓN DEL SISTEMA
- Conexión de cámara adicional..... 7
- Exploración automática..... 8
- Opciones de visualización automática y manual..... 8
- Ajustes de permanencia seleccionables..... 8
- Conexión del Monitor a un VCR 9

ACCESORIOS OPCIONALES 10

DIAGNÓSTICO Y SOLUCIÓN DE PROBLEMAS 10

ESPECIFICACIONES TÉCNICAS 11

CUIDADO Y MANTENIMIENTO 12

PRESENTACIÓN :

Gracias por comprar el Sistema Inalámbrico B/N de Seguridad por Video de 2.4 GHz. Esta es una solución ideal para supervisar su negocio u hogar o para salvaguardar sus posesiones valiosas. El paquete contiene un Monitor B/N de 5.5” y una cámara B/N inalámbrica.

El sistema le permite explorar automáticamente entre ubicaciones con la conveniencia de conectar hasta 4 cámaras (se venden cámaras adicionales por separado). Use la función Listen-in Audio [Escuchar Audio] para recoger el sonido de una ubicación específica. Este sistema es fácil de instalar y operar para sus aplicaciones inmediatas de seguridad, evitando la molestia de correr cables.

Las salidas RCA de audio/video también le permiten conectar a un VCR de lapso de tiempo o a un VCR estándar para propósitos de grabación.

Para conocer más acerca de este Sistema Inalámbrico B/N de Seguridad por Video de 2.4 GHz y de nuestra completa gama de productos accesorios, sírvase visitar nuestra página Web en **:**

www.lorexinternational.com

CARACTERÍSTICAS:

- Exploración automática – Hasta 4 cámaras
- Alcance inalámbrico hasta 300 pies (espacio abierto, sin obstáculos)
- Opciones de visualización en secuencia o pantalla plena
- Listen-in Audio [Escuchar Audio]
- Parlante incorporado con control de volumen
- Las salidas Audio/Video permiten al usuario grabar imágenes en cualquier VCR estándar
- Las luces LED indicadoras muestran el estado del sistema
- Cámara con opción de batería (4 baterías “AA”, no incluidas)
- Monitor con opción de batería (10 baterías “C”, no incluidas)
- Cámara ideal para montaje en el cielo raso, pared o mesa

IL SISTEMA INCLUYE :

Monitor blanco y negro de 2.4 GHz – 5.5 pulgadas

1 - Cámara Inalámbrica B/N de 2.4 GHz con pedestal para cámara y tornillos

Manual De Instrucción

También incluye:

1 – Adaptador 9 V CC de 500 mA (Cámara) con opción de batería (4 “AA”, no incluidas)
1 – Adaptador 13.8 V CC de 1000 mA (Monitor) con opción de batería (10 “C”, no incluidas)
1 – Cables RCA Audio/Video
Ferretería de montaje
Calcomanías de ventana

CONTROLES DEL MONITOR – PANEL DELANTERO Y POSTERIOR

VISTA FRONTAL DEL MONITOR **VISTA POSTERIOR DEL MONITOR**

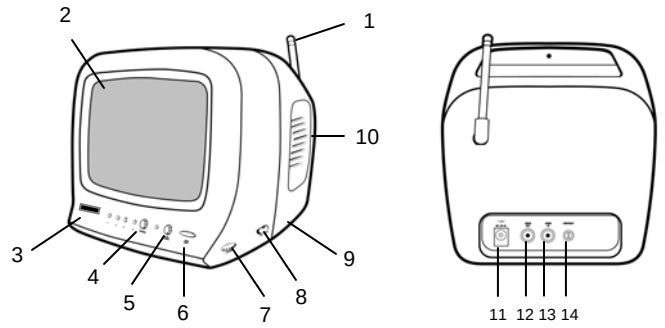

Ubicación de los controles del Receptor Monitor

1. **Antena de 2.4GHz** – Antena de empalme de dos polos de alta ganancia que recibe la señal de audio y video de la cámara

2. **CRT -** Diagonal de 5.5”

3. **Control de brillo –** Le permite ajustar el brillo de la imagen

4. **Selector de canales** – Interruptor para selección de canales 1-4-AUTO.

5. **Botón Auto/Manual** – Le permite conmutar de la modalidad AUTO a la modalidad MANUAL

6. **Botón silenciador del audio** – Oprima este botón para silenciar el sonido del monitor

7. **Control de volumen** – Gire este dial para ajustar el volumen del monitor

8. **Interruptor ON/OFF** – Use para ENCENDER o APAGAR la energía del monitor

9. **Compartimento de baterías (no se muestra) –** Requiere 10 baterías C (no incluidas)

10. **Altoparlante** – Emite sonido desde la ubicación de la cámara

11. **Jack de entrada CC** – Conecta al adaptador CA de 13.8 V 1.0 A suministrado

12. **Jack de salida de audio** – Jack EAR para conexión de salida de audio

13. **Jack de salida de video** – Jack EAR para conexión de salida de video

14. **Control de contraste –** Le permite ajustar el contraste de la imagen

CONTROLES DE LA CÁMARA

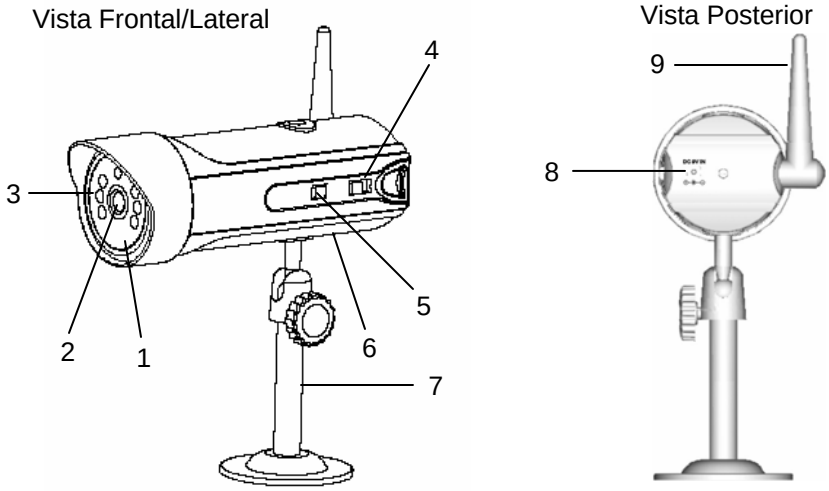

1. **Micrófono** – Su micrófono condensador incorporado proporciona capacidad de escuchar audio desde la cámara al monitor

2. **Lente -** Blanco y Negro o color (dependiendo del sistema comprado)

3. **6 LEDs Infrarrojos** - Mejora la calidad de la imagen en condiciones de luz baja. (Disponible sólo en el sistema Blanco y Negro)

4. **Interruptor De Selección De Canales -** Interruptor deslizante para la selección de canales 1 – 4

5. **Interruptor De Energía -** Controla la energía a la cámara. Nota: Asegúrese de poner el interruptor en la posición OFF [Apagado] antes de enchufar el adaptador CA en la unidad

6. **Compartimento De Baterías** – La opción de 4 baterías “AA” (no incluidas) puede usarse para energizar la cámara

7. **Soporte** – Soporte de metal para conectar la cámara para su montaje en paredes, cielo raso o mesa

8. **Jack De Entrada CC -** Para enchufar aquí el Adaptador CA de 9V (500 mA)

9. **Antena de 2.4 GHz -** Antena de dos polos de alta ganancia direccional que envía la señal de audio y video al monitor

CÁMARA INSTALACIÓN

NOTA

Asegúrese que los interruptores de energía en el monitor y en la cámara estén en la posición OFF [Apagado] antes de proceder con los siguientes pasos.

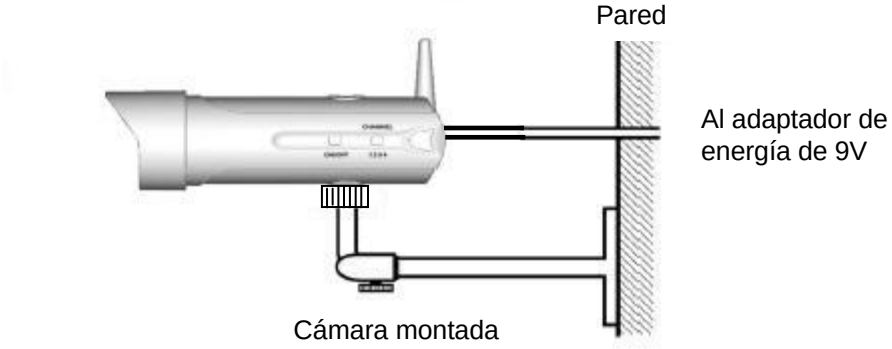

1. Fije la base del pedestal a la pared o cielo raso donde desea instalar la cámara. Ubique un pie derecho de pared o vigueta de techo y asegure el soporte usando los tres tornillos provistos.

2. Fije la cámara al pedestal y apriete firmemente la perilla pivotante.

3. Fije la cámara con el pedestal a la base del pedestal y apriete firmemente la perilla en la unión con la base del pedestal.

4. Conecte el adaptador provisto CA de 9V 500 mA al jack de entrada de CC en la parte posterior de la cámara y enchúfelo en el receptáculo eléctrico.

Si no está usando energía CA (adaptador 9 V de 500 mA) tiene la opción de usar 4 baterías alcalinas “AA” en su cámara.

1. Asegúrese que el interruptor de energía de la cámara esté APAGADO.

2. Abra deslizando con cuidado la tapa del compartimento de baterías (fondo de la cámara)

3. Inserte 4 baterías “AA” (no incluidas) en el compartimento tomando en cuenta la polaridad

Advertencia: para evitar daños a la unidad, asegúrese que las baterías estén debidamente alineadas y que no se hayan mezclado los tipos de baterías

4. Cierre el compartimento y ENCIENDA la cámara

MONITOR INSTALACIÓN

1. Conecte el adaptador CA provisto al JACK DE ENTRADA CC en la parte posterior del receptor monitor y enchúfelo en el receptáculo eléctrico de 120V.

ESTUCHE Y COMPARTIMENTO DE BATERÍAS

Retire el estuche de baterías desenroscando el perno en el fondo del monitor y deslizando el estuche de baterías hacia fuera. Este sistema requiere 10 batería tamaño C' (no incluidas).

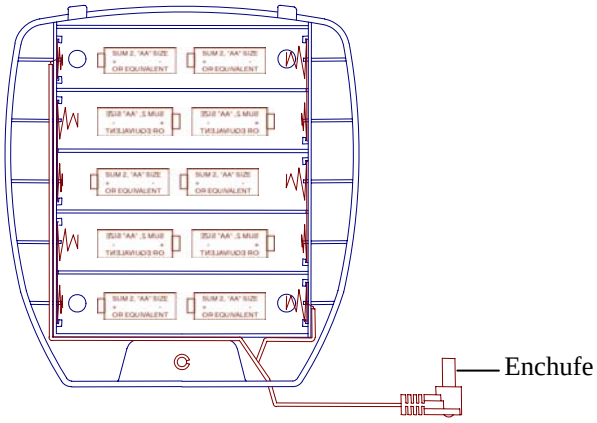

Su monitor inalámbrico tiene tanto la opción CA como de batería. Cuando use la opción CA con baterías recargables, su monitor automáticamente conmutará a la función de batería durante un corte de energía proporcionando energía sin interrupciones al monitor. La opción de batería también le da la flexibilidad de mover el monitor de una habitación a otra. La vida útil de la batería es de aproximadamente 2 –3 horas.

Advertencia : Para evitar daños a la unidad, asegúrese que las baterías estén debidamente alineadas y que no se haya mezclado tipos de baterías.

OPERACIÓN

Cámara

(1) Conecte el adaptador a la entrada de energía de la cámara y asegúrese que la cámara esté en "ON' [Encendido]. Asegúrese que la cámara esté fijada en el canal 1.

Monitor

(1) Conecte el adaptador a la entrada de energía del monitor.

(2) Use el botón de selección de canales y asegúrese que el monitor esté fijado en el mismo canal que la cámara para visualizar la imagen. Nota: Si experimenta problemas de recepción de la transmisión (por ejemplo, imagen deficiente), puede necesitar seleccionar otro canal en la cámara y en el monitor y/o ajustar las antenas en el monitor y en la cámara para asegurar que estén apuntadas una hacia la otra.

(3) Ajuste el volumen al nivel deseado. También puede silenciar la opción de audio oprimiendo el botón de silencio que está situado en la parte delantera del monitor.

(4) Ajuste los niveles de brillo y contraste según se requiera.

NOTA Trate de colocar en posición tanto la cámara como el monitor lo más alto que sea posible por encima del piso para lograr mejor recepción de la imagen.

CONEXIÓN DE CÁMARA ADICIONAL

Este sistema de seguridad por video le permite visualizar hasta cuatro ubicaciones de cámara diferentes. Se venden cámaras adicionales por separado, sírvase consultar www.lorexinternational.com para obtener información adicional.

Cuando conecte más de una cámara al sistema de monitor/cámara, necesitará ajustar cada cámara a un canal diferente (Canales 1-4).

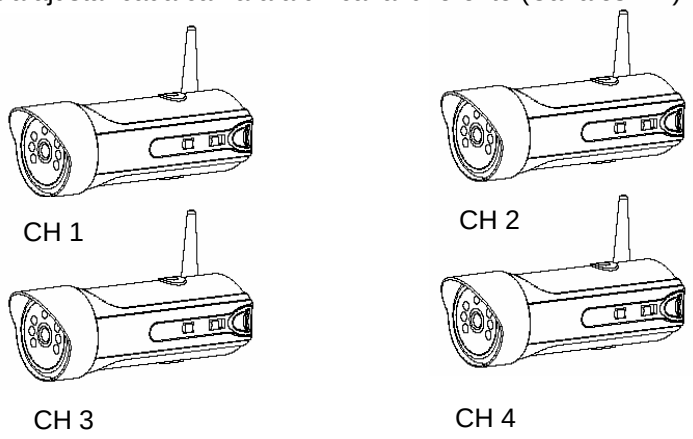

OPCIONES DE VISUALIZACIÓN AUTOMÁTICA Y MANUAL

Este sistema está prefijado en la modalidad Manual. En la modalidad Automática, la luz LED estará ENCENDIDA.

Para visualizar manualmente una ubicación específica de cámara, ponga el botón Auto/Manual en Manual. Luego oprima el botón selector de canal para navegar entre los canales 1-4.

Fije el botón Auto/Manual en Auto para que el sistema alterne automáticamente entre las ubicaciones de cámaras.

BARRIDO AUTOMATICO

Este sistema de seguridad por video le proporciona la opción de cambiar automáticamente entre las cuatro ubicaciones de cámara. Si tiene menos de cuatro cámaras también puede fijar el sistema para barrer entre tres o dos ubicaciones.

Cómo fijar el Barrido Automático a 2 ó 3 ubicaciones de cámaras:

1. Oprima y sostenga el botón Auto/Manual durante más de 2 segundos. Todas las luces indicadoras LED en la parte delantera del monitor se encenderán.
2. Continúe oprimiendo y sosteniendo el botón Auto/Manual. La luz LED del botón Canal 4 se apagará. El sistema está ahora listo para barrer entre tres ubicaciones de cámara (Canales 1-3).
3. Continúe oprimiendo y sosteniendo el botón Auto/Manual. La luz LED del botón del Canal 3 se apagará. El sistema está ahora listo para barrer entre dos ubicaciones de cámara (Canales 1-2)
4. Continué oprimiendo y sosteniendo el botón Auto/Manual para regresar a la opción de visualización de cuatro cámaras (todas las cuatro luces LED se iluminarán).

AJUSTE DE PERMANENCIA SELECCIONABLE

El Ajuste de Permanencia es el tiempo que dura la visualización de cada cámara en la modalidad de secuencia automática.

Este sistema le proporciona la opción de seleccionar 3 opciones de permanencia (2, 5 y 10 segundos) cuando se fija en la modalidad Automática. El sistema está prefijado para una selección de dos segundos.

Cambio de la modalidad de Permanencia:

- Oprima y sostenga el botón de selección de canales. La luz indicadora LED se encenderá para indicar que está fijado en 2 segundos.
- Continúe oprimiendo y sosteniendo el botón de selección de canales. El botón LED destellará a intervalos de 1 segundo para indicar que está ahora fijado en el intervalo de 5 segundos.
- Continúe oprimiendo y sosteniendo el botón de selección de canales.
- El botón LED destellará 3 veces para indicar que está fijado en el intervalo de 10 segundos.

CONEXIÓN DEL MONITOR A UN VCR PARA GRABACIÓN

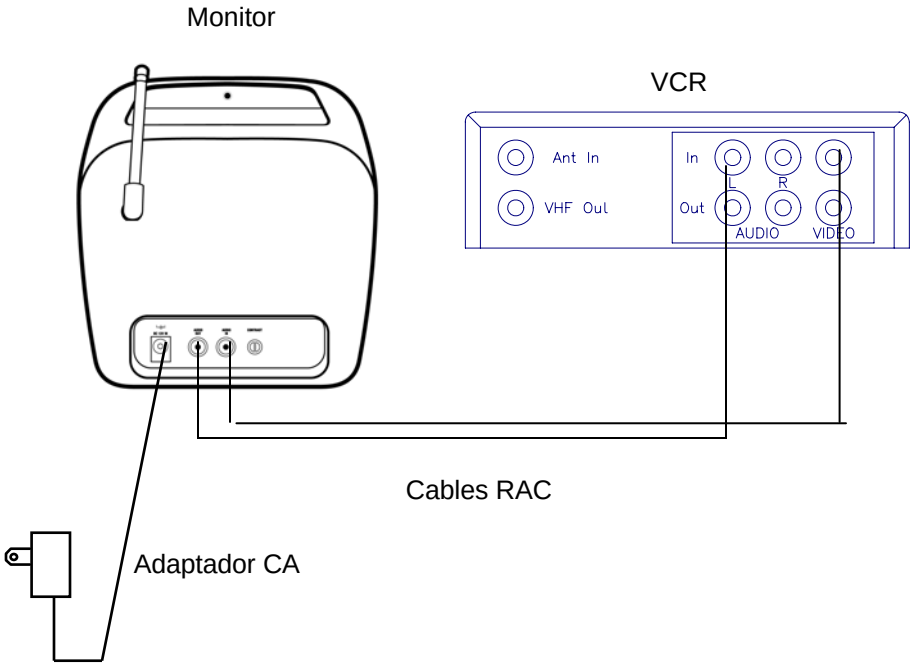

Conexiones para grabación

Conecte el cable audio/video incluido desde la parte trasera del monitor hasta la entrada audio/video del magnetoscopio.

Sírvase tomar nota: Para grabar, se debe seleccionar el canal A/V o AUX en su VCR.

Sabía Usted?

Tiene la opción de conectar este sistema a un VCR de Lapso de Tiempo. Un VCR de lapso de tiempo le proporciona múltiples opciones de grabación permitiéndole grabar hasta 40 días usando una cinta estándar T120. Consulte la página de accesorios opcionales para obtener más detalles

ACCESORIOS OPCIONALES

Los siguientes accesorios opcionales están disponibles para añadir a su sistema existente.

Cámara accesoria – Usada para visualizar otras ubicaciones de cámara

Modelos compatibles: SG6110X, WL5210X, SG6212 de Lorex / Sylvania / Home Sentinel

VCR de Lapso de Tiempo- Usado para grabar eventos importantes. Disponible en VCRs de 40 ó 1280 Horas de Lapso de Tiempo

DETECCIÓN Y SOLUCIÓN DE PROBLEMAS

Si el sistema no funciona correctamente, compruebe los siguientes puntos.

Problemas	Causas y remedios	
	Cámara	Receiver
No hay energía (no hay imagen/sonido)	- El adaptador CA no está enchufado - El interruptor de energía no está encendido	- El adaptador CA no está enchufado - El interruptor de energía no está encendido - E1 monitor no estáncendido
Mala recepción	- El adaptador CA no está enchufado - El interruptor de energía no está encendido	-Ajuste de la dirección de la antena
La imagen está destellando **La imagen demasiado brillante o demasiado oscura**	-Un punto de luz fuerte en el campo de visualización -Fuente de iluminación en el campo de visualización	- Ajuste el control de brillo en el monitor
La imagen avanza y Salta o está distorsionada	- Ajuste de la dirección de la antena	- Ajuste de la dirección de la antena

PARA OBTENER INFORMACIÓN ADICIONAL
www.lorexinternational.com

ESPECIFICACIONES TÉCNICAS

Cámara

Sensor de imagen	CMOS Blanco y Negro
Lente	3.6mm
Elementos de imagen	320 X 240 (Blanco y Negro)
Sistema de barrido	2:1 interlazo
Frecuencia de barrido	15.734 KHz(H) 59.94Hz (V)
Sistema de sincronización	Sincronización interna negativa
Resolución	240 líneas de TV horizontal B&W
Iluminaciones mínimas	0.Lux @ F2.0 (Blanco y Negro)
Salida de video	1.0Vp-p/75 Ohm
Características gama	r=0.45
Iris automático	Iris automático eléctrico Sensibilidad del obturador:1/60-1/6,000
Micrófono	Condensador Eléctrico
Frecuencia de transmisión	2.4 GHz-2.4835 GHz (4Canales)
Modulación	FM
Nivel de salida RF	90dBu/V, 3m
Nivel de salida video	1.0Vp-p/75 ohmios
Antena	Bipolar
Dimensiones	6.2” (Length) x 2.2” (Diameter)
Opción de batería	4 baterías “AA”, no incluidas
Temperatura de operación	-14º a + 122º F (-10ºC a + 50 ºC)
Fuente de energía	Adaptador 9V 500mA CC

Monitor

Tamaño de pantalla	5.5” diagonal
Frecuencia de recepción	2.41 GHz –2.4835 GHz (4 canales y automático)
Nivel de salida	1.0 Vp-p/75 ohmios (video) 1.0 Vp-p (audio)
Sensibilidad	- 25 dB a -80 dBm
Antena	Bipolar
Resolución	Más de 280 líneas
Salida de sonido	0.5 vatios
Fuente de energía	CA 13.5 V 1000 mA
Opción de batería	10 baterías “C”, no incluidas
Dimensiones	6.1” (An.) × 7.1” (Alt.) × 5.8” (Prof.)
Consumo de energía	800 mA
Temperatura de operación	14º F a + 122º F (-10ºC a + 50 ºC)
Peso	Proximadamente 2.9 lbs o 1.79 kg

Debido a que nuestros productos están sujetos a mejoras continuas, SVC se reserva el derecho de modificar el diseño y especificaciones del producto sin aviso previo y sin incurrir en ninguna obligación. S.E.u O.

CUIDADO Y MANTENIMIENTO:

Siga las instrucciones que se presentan a continuación para asegurar elcorrecto cuidado y mantenimiento de este sistema.

Mantenga su monitor y cámara secos. Si se mojan, séquelos de inmediato.

Use y almacene su unidad en un ambiente a temperatura normal. Las temperaturas extremas pueden acortar la vida de los dispositivos electrónicos.

Manipule el monitor con cuidado. Si se le deja caer puede causarse serio daño a la unidad.

Limpie ocasionalmente la unidad con un paño húmedo para mantenerla con apariencia de nueva. No use productos químicos fuertes, solventes de limpieza o detergentes fuertes para limpiar la unidad.

Mantenga la unidad alejada de excesiva suciedad y polvo. Puede causarse el desgaste prematuro de las piezas.

Todo se encuentra en la web!

- Información de Producto
- Hojas Técnicas
- Manuales de usuario
- Actualizaciones de Software
- Guias de acceso rápido
- Actualizaciones de Firmware

VISITE

www.lorexinternational.com

www.lorexinternational.com

Lorex Technology Inc.