MULTIPLEXER COULEUR À 16 CANAUX

Guide D'utilisation

www.lorexcctv.com

Assurez-vous de lire attentivement et de suivre à la lettre tous les renseigements se rapportant à la sécurité.
Pour toute référence ultérieure, veuillez conserver ce guide dans un endroit sécuritaire.

Model: SGX1600

INTRODUCTION

Nous vous félicitons d'avoir acheté ce multiplexeur couleur à 16 canaux de Lorex.

Le multiplexeur à seize canaux permet d'obtenir aisément un système de surveillance avancé sur tout moniteur asservi. Raccordez au multiplexeur un maximum de seize caméras afin de visionner simultanément tous les seize emplacements de caméra. Sept modes d'affichages différents sont offerts, vous procurant une grande variété d'options de visionnement.

Lorsqu'utilisé conjointement avec un dispositif d'enregistrement professionnel (tel qu'un magnétoscope à enregistrement par intervalles ou un enregistreur vidéo numérique 'DVR'), le multiplexeur à seize canaux enregistre simultanément chaque caméra en mode plein écran, ce qui permet à l'utilisateur de jouer les enregistrements en mode plein écran ou d'écran fractionné. La détection de mouvement à base de pixels est également incluse.

Pour en apprendre davantage sur ce système ou pour consulter le catalogue des produits et accessoires de Lorex, veuillez visiter notre site Web, au : www.lorexcctv.com

CARACTÉRISTIQUES

Caractéristiques du multiplexeur couleur à 16 canaux :

- Multiplexage à duplex intégral : 16 caméras pouvant enregistrer, lire et afficher simultanément de la vidéo en direct
- Fonction de multiplexage permettant de supporter de 4 à 16 canaux.
- Options de visionnement : 7 canaux, 9 canaux, 10 canaux, 13 canaux et 16 canaux.
- Les modes d'affichage peuvent être sélectionnés pendant le visionnement en direct ou la lecture.
- Fonctions d'affichage à l'écran et d'horloge en temps réel
- Image en médaillon, zoom numérique 2x
- Détection de mouvement numérique à base de pixels
- L'image est ajustable selon chaque canal.
- 16 entrées d'alarme, une sortie d'alarme
- Alerte en cas de perte du signal vidéo
- Enregistrement en mémoire d'un maximum de 50 événements
- Contrôl hôte externe RS-232/485

REMARQUE : De façon générale, le multiplexeur à seize canaux est utilisé conjointement avec un enregistreur de surveillance tel qu'un magnétoscope à enregistrement par intervalles ou un enregistreur vidéo numérique/personnel 'DVR/PVR'. Pour plus instructions sur le raccord à un magnétoscope/DVR, veuillez consulter les schéhmas dans les appendices.

AVERTISSMENT RELATIF À LA SÉCURITÉ

Avant d'utiliser cet appareil, vous devez lire toutes les instruction se rapportant à la sécurité et au fonctionnement. Toute utilisation inadéquate risque de causer des dommages irréparables à l'appareil.

• Veuillez soulever et déposer délicatement cet appareil.

• N'exposez pas cet appareil à la lumière directe du soleil.

• N'utilisez pas cet appareil près de l'eau et ne le mettez pas en contact avec toute sources d'humidité.

• Ne renversez pas de liquide sur cet appareil.

• Ne débranchez pas le connecteur de la fiche d'alimentation avant d'avoir mis l'appareil hors tension de façon adéquate.

• Cet appareil ne doit être alimenté qu'avec la source d'alimentation provenant de l'emballage standard.

• Toute réparation ou substitution non autorisée peut constituer des risques d'incendie, d'électrocution ou autres dangers similaires.

• Ne mettez pas l'appareil sous tension puis immédiatement hors tension en moins de 3 secondes.

• Ne tentez pas de réparer vous-même cet appareil. Consultez un technicien ou un centre autorisé pour tous les appels de service.

• Cet appareil ne doit être alimenté que par le type de courant indiqué sur la plaque signalétique (étiquette collée à l'arrière ou sous l'appareil) du fabricant.

• L'installation de cet appareil doit être conforme à toutes les normes électriques et autres codes autorités municipales, provinciales et fédérales.

MISE EN GARDE

RISQUE D'ÉLECTROCUTION NE PAS OUVRIR

MISE EN GARDE: AFIN DE RÉDUIRE LES RISQUES D'ÉLECTROCUTION, NE PAS ENLEVER LE COUVERCLE (NI L'ARRIÈRE). NE CONTIENT AUCUNE PIÈCE POUVANT ÊTRE RÉPARÉE NI REMPLACÉE PAR L'UTILISATEUR. CONFIER TOUTE RÉPARATION À UN TECHNICIEN QUALIFIÉ.

Explication des deux symboles graphiques

Le symbole de l'éclair et de la pointe de flèche dans un triangle permet d'alerter l'utilisateur de la présence de "tension dangereuse" non isolée à l'intérieur de l'appareil, ce qui constitue un risque d'électrocution.

Le point d'exclamation à l'intérieur du triangle permet d'alerter l'utilisateur de la présence d'instructions d'opération et d'entretien importantes accompagnant le produit.

CONTENU	PAGE

1. LE SYSTÈME COMPREND ---------- 4
2. COMMANDES DU PANNEAU AVANT ---------- 4
3. VOYANTS À DEL ---------- 6
4. COMMANDES DU MENU ---------- 6
5. OPTIONS DU MENU ---------- 7
6. MENU DE CONFIGURATION DES CANAUX ---------- 8
7. PANNEAU ARRIÈRE ---------- 9
8. SÉQUENCE AUTOMATIQUE ---------- 10
9. ALERTE ET PERTE DE SIGNAL VIDÉO ---------- 10
10. PROTOCOLE D'ACCÈS À DISTANCE RS232 ---------- 11
11. DÉTECTION DE MOUVEMENT ---------- 12
12. GUIDE DE DÉPANNAGE ---------- 13
13. SPÉCIFICATIONS TECHNIQUES ---------- 13
14. ACCESSOIRES OPTIONNELS ---------- 14
15. APPENDICE NO 1 – CONFIGURATION TYPIQUE ---------- 15
16. APPENDICE NO 2 – RACCORD À UN DÉTECTEUR DE MOUVEMENT INFRAROUGE PASSIF ---------- 16
17. APPENDICE NO 3 – RACCORD À UN MAGNÉTOSCOPE À ENREGISTREMENT PAR INTERVALLES POUR L'ENREGISTREMENT ET LA SYNCHRONISATION DES ALARMES ---------- 17
18. APPENDICE NO 4 – CONFIGURATION DES BROCHES POUR LE RACCORD À UN PC ---------- 18
19. APPENDICE NO 5 – TABLEAU DES VITESSES D'ENREGISTREMENT ---------- 19

LE SYSTÈME COMPREND:

Multiplexeur couleur à 16 canaux

Connecteur d'alarme à 25 broches

Guide d'utilisation

Adaptateur secteur de 12 12 V CC

VÉRIFIEZ VOTRE EMBALLAGE AFIN DE VOUS ASSURER QUE TOUTES LES PIÈCES S'Y TROUVENT, INCLUANT LES COMPOSANTES ILLUSTRÉES CI-DESSUS.

COMMANDES DU PANNEAU AVANT

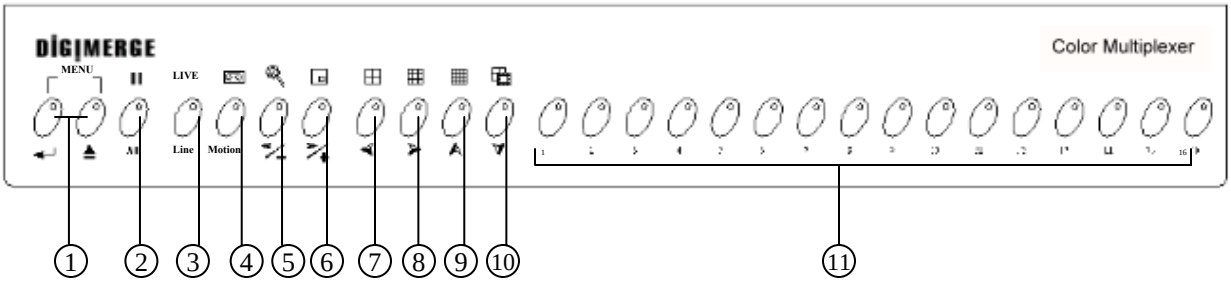

1. MENU: Validation d'entrée 'ENTER'/É**chappement** 'ESC'
Appuyez simultanément sur ces deux boutons afin d'activer le menu principal.

a) ENTER [↵]: Permet de choisir les options á éditier en mode du menu.
Permet de lancer et d'arrêter le mode de séquence automatique
(consultez la page 10 pour plus de détails à ce sujet).

b) ESC ⏏ : Permet de confirmer les changments apportés aux options dans le mode du menu.
Quitte le menu et les autres modes de visionnement.

2. PAUSE D'IMAGE 'FREEZE' [II]
a) Appuyez sur cette touche afin de faire une pause d'image de tous les canaux qui apparaissent à l'écran
b) Appuyez simultanément sur cette touche et sur 'ENTER' afin d'effectuer une pause d'image des canaux individuels lors du visionnement en mode d'écran fractionné. Appuyez sur les touches des canaux de 1 à 16 afin d'activer/désactiver la pause de chaque écran.

3. VISIONNEMENT EN DIRECT (LIVE)
a) Appuyez sur cette touche afin d'activer le mode de visionnement en direct 'LIVE' (quitte le mode du magnétoscope 'VCR').
Voici les schémas des sept différents mode de visionnement en direct 'LIVE'.

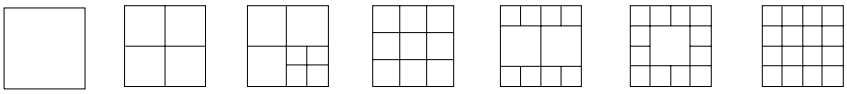

Full Screen Quad 7 CH 9 CH 10 CH 13 CH 16 CH

b) Appuyez simultanément sur 'LIVE' et sur 'ENTER' afin de permuter les écrans de caméra dans n'importe quel mode de visionnement. Par exemple, vous pouvez visionner ensemble les caméras 5 à 8 dans le mode d'affichage à quatre canaux (quadruple).
Après avoir appuyé sur les deux touches ensemble, utilisez les touches →/+ ou ←/- pour naviguer entre les caméras, puis choisissez les écrans de caméra que vous désirez permuter. Lorsque vous êtes à l'écran que vous désirez changer, appuyez sur la touche d'un canal (1 à 16) pour choisir la caméra de remplacement.
Lorsque vous avez fait les changements désirés, appuyez sur 'ESC' pour quitter.

4. MAGNÉ**TOSCOPE** (VCR) [ ]

a) Appuyez sur cette touche afin d'entrer dans le mode du magnétoscope 'VCR', ce qui vous permet de lancer la lecture de votre magnétoscope ou votre enregistreur vidéo numérique 'DVR'.

REMARQUE : Puisque ce système possède une fonction de multiplexage, vous pouvez naviguer entre les différents mode de visionnement pendant la lecture vidéo (pourvu que vous ayez enregistré par l'entremise de la sortie vidéo du multiplexeur).

b) Appuyez simultanément sur 'VCR' et sur 'ENTER' afin de permuter les écrans de caméra dans n'importe quel mode de visionnement. Suivez les mêmes instructions décrites dans la section 3b afin de permuter les écrans de caméra en mode magnétoscope 'VCR' avec les écrans de caméra en direct 'LIVE'.

REMARQUE: Puisque ce système est doté d'une fonction de multiplexage numérique, vous pouvez visionner simultanément la vidéo en direct et la lecture vidéo numérique, lorsque vous êtes dans un mode d'affichage à écrans multiple.

c) Appuyez simultanément sur 'VCR' et sur 'ZOOM' à partir du mode de visionnement en direct permet d'afficher le menu de votre magnétoscope à enregistrement par intervalles ou votre enregistreur vidéo numérique. Appuyez de nouveau sur ces deux touches pour quitter le mode du menu 'VCR/DVR'.

5. ZOOM [ ] / ←/-

a) Appuyez sur cette touche afin d'activer la fonction de zoom 2x2. Après avoir appuyé sur cette touche, un canal en mode plein écran apparaîtra agrandi à l'écran, accompagné d'une image réduite de ce canal en mèdaillon. L'image en miniature possède un contour blanc ¼ , mesurant de la taille normale, affichant la section de la caméra sur laquelle vous effectuez un zoom avant. Vous pouvez appuyer sur les touches fléchées pour déplacer la zone de zoom. Pour changer les canaux en mode plein écran, appuyez simplement sur les touches des ▲▼◄ ► canaux de 1 à 16. Appuyez sur 'ESC' pour quitter. Vous pouvez également effectuer un zoom avant des caméras en mode magnétoscope 'VCR'. Lorsqu'en mode de zoom, choisissez le canal que vous désirez visionner en mode de magnétoscope, puis 'VCR' et sur 'ENTER' simultanément.

b) Cette touche sert également de touche fléchée ←/- , qui sert à défiler vers la gauche ou diminuer les valeurs dans les options des sous-menus.

6. IMAGE EN MÉDAILLON [ ] / ←/-

a) Appuyez sur cette touche afin d'entrer dans l'affichage de l'image en médaillon 'PIP', et afficher un canal principal en mode plein écran et un sous-canal (canal secondaire) mesurant 1/16e de la taille normale. Déplacez l'emplacement de l'image secondaire en appuyant sur les touches fléchées ▲▼◄ ► . Vous pouvez permuter les caméras affichées dans les images principale et secondaire en appuyant simultanément sur 'PIP' et 'ENTER', en utilisant les touches →/+ et →/+ pour défiler entre le choix de la caméra principal ou secondaire. Vous pouvez ensuite choisir la caméra spécifique (de 1 à 16) qui remplacera l'écran principal/secondaire. Appuyez sur 'ESC' pour confirmer. De plus, vous pouvez visionner simultanément la lecture en mode magnétoscope 'VCR' et en mode direct 'LIVE' lorsqu'en mode d'image en médaillon. Pour y parvenir, appuyez simultanément sur 'VCR' et 'ENTER', puis suivez la procédure décrite ci-dessus. Appuyez sur 'ESC' pour quitter le mode de visionnement en mode d'image en médaillon.

b) Cette touche sert également de touche fléchée →/+ , qui sert à défiler vers la gauche ou diminuer les valeurs dans les options des sous-menus.

7. MODE D'AFFICHAGE QUADRUPLE |] / ◄

a) Appuyez sur cette touche afin de changer au mode d'affichage quadruple (4 canaux).

b) Cette touche sert également de flèche de déplacement à gauche au sein du menu de navigation, de déplacement de l'image secondaire à gauche lorsqu'en mode d'image en médaillon 'PIP' et de balayage à gauche en mode de zoom.

8. MODE D'AFFICHAGE À 9 CANAUX [▦] / ►

a) Appuyez sur cette touche afin de changer au mode d'afficahge à 9 canaux

b) Cette touche sert également de flèche de déplacement à droite au sein du menu de navigation, de déplacement de l'image secondaire à droite lorsqu'en mode d'image en médaillon 'PIP' et de balayage à droite en mode de zoom.

9. MODE D'AFFICHAGE À 16 CANAUX [▦] / ▲

a) Appuyez sur cette touche afin de changer au mode d'affichage à 16 canaux.

b) Cette touche sert également de flèche de déplacement vers le haut au sein du menu de navigation, de déplacement de l'image secondaire vers le haut lorsqu'en mode d'image en médaillon 'PIP' et de balayage vers le haut en mode de zoom.

10. CHOISIR LE MODE D'AFFICHAGE [▦] / ▼

a) Appuyez sur cette touche afin de choisir l'un des six différents modes d'écran fracturé (4 can/ 7 can/ 9 can/10 can/13can/16can) Après avoir appuyé sur cette touche, appuyez sue la touche d'un canal valide (de 4 à 16, correspondant aux six options ci-dessus) afin de choisir le mode de visionnement. Par exemple, si vous désirez visionner un affichage à 7 canaux, appuyez sur la touche du canal 7.

b) Cette touche sert également de flèche de déplacement vers le bas au sein du menu de navigation, de déplacement de l'image secondaire vers le bas lorsqu'en mode d'image en médaillon 'PIP' et de balayage vers le bas en mode de zoom.

VOYANTS À DEL

Chaque touche comporte un voyant à DEL rouge, qui indique le statut du système et aide l'utilisateur à naviguer dans le mode du menu.

Par exemple, lorsqu'en mode de l'image en médaillon 'PIP', les voyants à DEL suivants s'allument pour les raisons suivantes :

Touche d'image en médaillon 'PIP' – Indique que vous êtes en mode d'image en médaillon
Quatre touches fléchées – Indiquent qu'il est possible de déplacer le sous-écran par l'entremeise des touches fléchées.
Touche du magnétoscope 'VCR' – Indiquent que vous pouvez permuter entre les écrans afin de visionner la lecture du magnétoscope 'VCR'/enregistreur vidéo numérique 'DVR' en mode d'image en médaillon.
Touche de visionnement en direct "LIVE" – Vous permet de changer les écrans afin de visonner d'autres canaux en mode d'image en médaillon "PIP".
Touche d'échappement 'ESC' – Indique que vous pouvez quitter l'image en médaillon 'PIP' en appuyant sur cette touche.

Si vous ne savez pas sur quelle touche appuyer, les voyants à DEL vous aideront puisqu'ils vous indiqueront les touches à utiliser selon les situations.

COMMANDES DU MENU

Appuyez simultanément sur les touches **'ENTER'** et **'ESC'** afin de faire apparaître l'écran du menu. Voici ci-dessous les touches de navigation lorsque vous utilisez le menu.

▲ et ▼ : Permet le défilement vers le haut et le bas à travers les options du menu.

◄ et ► : Permet de défiler sur les côté au sein d'une option du menu sélectionné .
Permet de faire les sélections lorsqu'il y a un choix entre deux options (par exemple, la mise en fonction – E/F – 'ON' et hors hors – H/F – 'OFF').

⇥/+ : Permet d'aller à l'écran de configuration des canaux à partir du menu principal.
Permet d'augmenter la valeur alphanumérique d'une option du menu lorsque vous l'éditez (lorsqu'elle clignote).

⇤/– : Permet de revenir au menu principal à partir de l'écran de configuration des canaux.
Permet de diminuer la valeur alphanumérique d'une option du menu lorsque vous l'éditez (lorsqu'elle clignote).

'ENTER': Permet de choisir un sous-menu/option d'un sous-menu pour la navigation ou la modification.

'ESC': Permet de compléter la modification de l'option d'un menu; quitte un menu.

OPTIONS DU MENU

Lorsque vous entrez dans le menu, vous verrez l'écran illustré à droite.
Voici une description de chaque option du menu :

AFFICHAGE DES TITRES	E/F	H/F	
DURÉE DES ALARMES	02 SEC.		
TEMPS D'ARRÊT	02 SEC.		
DURÉE D'ENREGISTREMENT DU MAGNÉTESCOPE	002 HEURES		
DURÉE D'ENREGISTREMENT DU MAGNÉTOSCOPE LORS D'UNE ALARME	002 HEURES		
ALARME AUDIBLE INT.	E/F	H/F	
ALARME AUDIBLE EXT.	E/F	H/F	
VERROUILLAGE DESS MESSAGES PENDANT LES ÉVÉNEMENTS	E/F	H/F	
VERROUILLAGE SÉCURITAIRE	E/F	H/F	
RÉGLAGE DE L'HEURE	00/01/01	00:00:00	A/M/J
LISTE DES ÉVÉNEMENTS			
DÉBIT EN BAUDS	9600 bps		
IDENTIFICATION	000		
INTERFACE À DISTANCE	RS485	RS232C	
RÉINITIALISATION DU SYSTÈME			

Affichage des titres – Permet de choisir si vous désirez afficher les titres à l'écran.

Durée des alarmes – Peremt de régler la durée des alarmes, de 1 à 59 secondes et de 1 à 30 minutes

Temps d'arrêt – Permet de chosir la durée par laquelle chaque écran de caméra apparaîtra en mode séquentiel avant de changer à l'écran suivant. Cette option est programmable de 1 à 10 sec.

Durée d'enregistrement du magnétoscope – Permet d'entrer la vitesse d'enregistrement de votre magnétoscope/enregistreur vidéo numérique 'VCR/DVR'. Consultez l'appendice no. 5 afin d'y voir le tableau du nombre d'images par seconde à chaque vitesse lors de l'enregistrement.

Durée d'enregistrement du magnétoscope lors d'une alarme – Permet d'entrer la vitesse par laquelle votre magnétoscope/enregistreur vidéo numérique 'VCR/DVR' lorsque l'alarme est déclenchée.

REMARQUE: Votre enregistreur vidéo numérique 'DVR'/magnétoscope à enregistrement par intervalles peut synchroniser automatiquement les vitesses d'enregistrement s'il est configuré correctement, selon le schéma de l'appendice no. 4 (si la sortie 'SW' du magnétoscope/enregistreur vidéo numérique est raccordée à la broche d'enregistrement du connecteur d'alarme à 25 broches).

Alarme audible int. – Active / désactive la fonction de sonnerie d'alarme du multiplexeur.
Alarme audible ext. – Active / désactive la fonction de SORTIE d'alarme pour les dispositifs d'alarme externes.

Verrouillage des messages pendant les événements – Contrôle la façon dont les icônes d'alarme externe et de perte de signal vidéo [et] apparaissent à l'écran. Lorsque le verrouillage des message est en fonction 'ON', les icônes de perte de signal vidéo et d'alarme externe demeurent à l'écran pendant toute la durée de l'événement. Lorsque le verrouillage des messages est hors fonction 'OFF', les icônes n'apparaîtront que pendant la durée programmée des alarmes.

Verrouillage sécuritaire – Active / désactive la fonction de verrouillage, qui, lorsque mise en fonction 'ON', empêche les touches de fonctionner et empêche les autres personnes d'utiliser le système. Lorsque le verrouillage sécuritaire est en fonction 'ON', la seule façon d'annuler celui-ci est d'entrer dans le menu (en appuyant simultanément sur les touches 'ENTER' et 'ESC'), puis de mettre le verrouillage sécuriatire hors fonction 'OFF' dans le menu principal.

Réglage de l'heure – Vous permet de programmer l'heure, la date et le foramt de la date.
Liste des événements – Permet d'afficher un registre de l'historique des pertes de signal vidéo et des incidences d'alarme.

Débit en bauds – Permet de régler la vitesse du débit en bauds de l'ordinateur à distance, ce qui représente la vitesse de transmission des données. Les vitesses disponibles sont : 1200, 2400, 3600, 4800, 9600, 19200, 57600 et 115200.
Identification – Permet de régler une identification unique pour le multiplexeur dans le protocole à distance RS232.
La gamme disponible est de 000 à 063.

Interface à distance – Permet de choisir l'interface RS-232 ou RS-485 pour le protocole de connexion de l'ordianteur à distance
Réintialisation du système – Remet le système aux réglages par défaut.

MENU DE CONFIGURATION CANAUX

À partir du menu principal, appuyez sur ⇥/+ la touche afin d'entrer dans le menu de configuration des canaux, illustré à droite.

TITRE	DWELL	☼	◑	▮	ALARME	ENREGISTREMENT
01	E/F	05	05	05	FAIBLE	ÉVÉNEMENT
02	E/F	05	05	05	FAIBLE	ÉVÉNEMENT
03	E/F	05	05	05	FAIBLE	ÉVÉNEMENT
04	E/F	05	05	05	FAIBLE	ÉVÉNEMENT
05	E/F	05	05	05	FAIBLE	ÉVÉNEMENT
06	E/F	05	05	05	FAIBLE	ÉVÉNEMENT
07	E/F	05	05	05	FAIBLE	ÉVÉNEMENT
08	E/F	05	05	05	FAIBLE	ÉVÉNEMENT
09	E/F	05	05	05	FAIBLE	ÉVÉNEMENT
10	E/F	05	05	05	FAIBLE	ÉVÉNEMENT
11	E/F	05	05	05	FAIBLE	ÉVÉNEMENT
12	E/F	05	05	05	FAIBLE	ÉVÉNEMENT
13	E/F	05	05	05	FAIBLE	ÉVÉNEMENT
14	E/F	05	05	05	FAIBLE	ÉVÉNEMENT
15	E/F	05	05	05	FAIBLE	ÉVÉNEMENT
16	E/F	05	05	05	FAIBLE	ÉVÉNEMENT

Voici une description de chaque option pour la configuration des canaux :

Titre – Permet d'assigner un titre à 6 caractères pour chaque emplacement de caméra. Par défaut, les titres sont numérotés de 01 à 16.

Temps d'arrêt – Active / désactive, pour chaque canal, les caméras qui seront vues dans le mode séquentiel. Consultez la page 10 pour plus de détails sur le mode séquentiel.

Luminosité / contraste / couleur – Ajuste la luminosité, le contratse et la couleur de l'image, sur une échelle de 0 à 9.

Alarme – Permet de choisir la polarité de l'alarme pour chaque détecteur de mouvement, de faible 'LOW', élevé 'HIGH' à hors fonction 'OFF'. Le réglage faible 'LOW' est l'équivalement de 'N.O.' (normalement ouvert). Le réglage élevé 'HIGH' est l'équivalent de 'N.C.' (normalement fermé). Le réglage hors fonction 'OFF' permet de désactiver la fonction d'alarme des capteurs infrarouges passifs 'PIR'. Par défaut, le réglage est à 'LOW' (faible) pour chaque canal.

REMARQUE: Laissez la polarité d'alarme à faible 'LOW' ou à hors fonction 'OFF' pour les canaux où aucun capteur infrarouge passif 'PIR' n'est raccordé. Sinon, une alarme continue se produira.

Enregistrement – Permet de sélectionner la façon dont le magnétoscope/enregistreur vidéo numérique 'VCR/DVR' enregistrera pendant une alarme. L'option des événements 'EVENT' enregistrera pendant une période plus longue sur le canal où l'alarme a été déclenchée. Par exemple, si une alarme a été déclenchée sur le canal 1, l'enregistrement de l'événement suivra cette séquence de canaux : 1-2-1-3-1-4-1-5-….-16, alors que la séquence d'enregistrement standard était : 1-2-3-4-5-6…-16.
Choisissez la méthode d'enregistrement normale 'NORMAL' afin d'effectuer un enregistrement normal, tel que configuré. Si l'option d'enregistrement est réglée à 'OFF' (hors fonction), le déclenchment d'une alarme ne lancera pas l'enregistrement du magnétoscope/enregistreur vidéo numérique 'VCR/DVR'.

PANNEAU ARRIÈRE

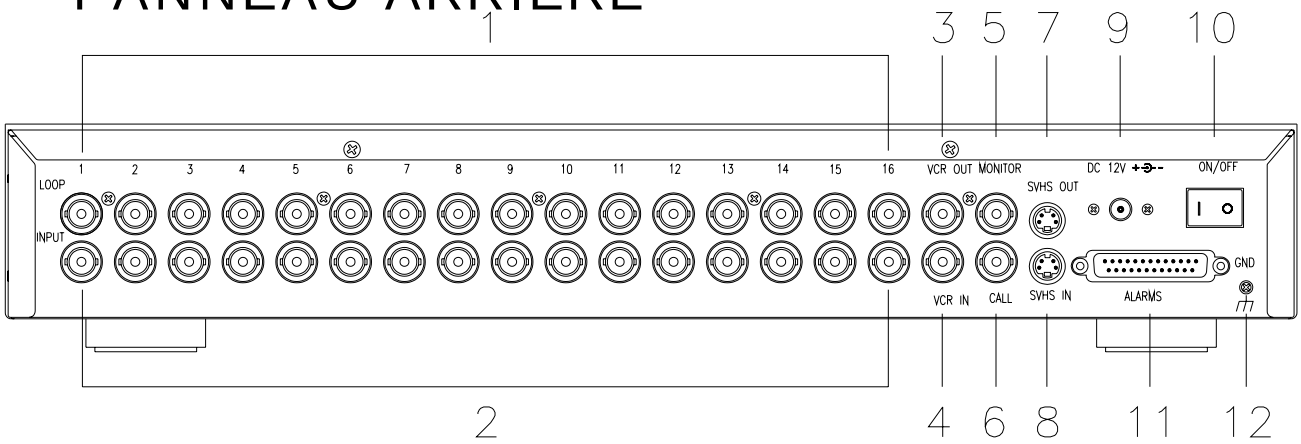

1. BOUCLE (Canaux 1 à 16)
   Permet le raccord à d'autres dispositifs vidéo, en transmettant une sortie de l'entrée vidéo sur le canal respectif.

2. ENTRÉE VIDÉO (Canaux 1 à 16)
   16 entrées de caméra vidéo BNC pour les canaux 1 à 16. Permet le raccord d'un maximum de 16 caméras à ces entrées (des connecteurs BNC sont requis).

3. SORTIE DU MAGNÉTOSCOPE
   Utilisez cette sortie avec un câble vidéo (non inclus) pour transmettre le signal vidéo depuis le multiplexeur jusqu'au magnétoscope ou enregistreur vidéo numérique.

4. ENTRÉE DU MAGNÉTOSCOPE
   Permet de recevoir le signal vidéo à partir du magnétoscope ou de l'enregistreur vidéo numérique.
5. SORTIE DU MONITEUR
   Permet de transmettre le signal vidéo à un moniteur asservi (un téléviseur ou moniteur de surveillance).

6. APPEL
   Permet de transmettre le signal vidéo à un deuxième moniteur. Le moniteur d'appel affiche tous les 16 canaux en mode de séquence automatique. Pendant une alarme, le moniteur d'appel affiche, en mode plein écran, le canal où a lieu l'alarme. Si deux canaux ont une alarme en même temps, le moniteur d'appel affichera séquentiellement ces deux canaux en mode plein écran.

7. SORTIE S-VHS
   Permet de raccorder cette borne de sortie à l'entrée S-VHS d'un magnétoscope (si disponible).
8. ENTRÉE S-VHS
   Permet de raccorder cette borne d'entrée à la sortie S-VHS d'un magnétoscope (si disponible).

9. ENTRÉE D'ALIMENTATION
   Permet le raccord à l'adaptateur secteur de 12 V CC.

10. INTERRUPTER DE MISE EN MARCHE-ARRÊT
    Cet interrupteur permet de contrôler l'alimentation acheminée à l'appareil. Appuyez sur le côté du 'I' pour mettre en marche ou sur le côté du 'O' pour mette hors fonction.

11. RS232 / ENTRÉE D'ALARME/ENTRÉE-SORTIE EXT.
    Permet le raccord à un bloc d'alarme, qui peut receevoir la connexion d'un détecteur de mouvement infrarouge passif 'PIR' et activer les alarmes externes. Alternativement, cette sortie peut servir de protocole à distance pour le contrôle par l'entremise d'un PC. Veuillez consulter les appendices 2 à 4 pour y voir les schémas des raccords du bloc d'alarme.
12. MASSE 'GND' – Raccord de mise à la masse du bloc d'alarme.

SÉQUENCE AUTOMATIQUE

Le multiplexeur à 16 canaux permet d'afficher séquentiellement les caméras, dans tous les modes de visionnement.

En mode d'affichage plein écran, appuyez simplement sur la touche 'ENTER' pour lancer la séquence automatique. Appuyez de nouveau sur 'ENTER' pour arrêter celle-ci.

Dans les modes de visionnement à écrans multiples, appuyez sur 'ENTER' afin de lancer le mode séquentiel, dans la partie inférieure droite de l'écran. Vous pouvez sélectionner une fenêtre de canal différent où surviendra la séquence, en appuyant simultanément sur la touche d'un canal (de 1 à 16) et sur 'ENTER'. Par exemple, en mode de visionnement quadruple 'QUAD' (4 cananux), appuyez simultanément sur le canal 3 et 'ENTER' afin de lancer le mode de séquence dans la fenêtre du canal 3, située dans la partie inférieure gauche de l'écran.

En mode de zoom, la séquence est accessible en appuyant simplement sur la touche 'ENTER' afin de lancer et d'arrêter la commutation automatique.

En mode d'image en médaillon 'PIP', appuyez sur 'ENTER' afin de lancer le mode de séquence automatique dans l'écran secondaire. VOus pouvez permuter afin de permettre au mode séquentiel de se produire à l'écran principal, en appuyant simultanément sur 'ENTER' et sur le canal affiché présentement à l'écran principal.

En mode quadruple [⊞], appuyez simultanément sur 'QUAD' et sur 'ENTER' afin de lancer la séquence dans les affichages quadruples.

ALARME ET PERTE DE SIGNAL VIDÉO

Lorsque survient une alarme, vous verrez l'icône apparaître au canal où la détection de mouvement a eu lieu. Si vous avez réglé l'alarme audible interne à 'ON' (en fonction), alors vous entendrez également une sonnerie.

Un canal où une caméra n'est pas raccordée affichera constamment l'icône lorsque le verrouillage des messages lors d'un événement est réglé à 'ON' (en fonction), indiquant une perte de signal vidéo. Si le verrouillage des messages est réglé à 'OFF' (hors fonction), vous ne verrez que cette icône lorsq'une source vidéo est déconnectée. Si vous avez réglé l'alarme audible interne à 'ON' (en fonction), alors vous entendrez également une sonnerie.

La liste des événements, accessible à partir du menu et illustré à droite, affiche les incidences des alarmes et des pertes de signal vidéo.

CAN. ÉVÉNEMENT YY/MM/DD HEURE

CAN.1 PERTE VID. 01/02/10 12:20:15
CAN.2 ALARME 02/01/15 22:10:25
--- ----- --/--/-- --:--:--
--- ----- --/--/-- --:--:--
--- ----- --/--/-- --:--:--
--- ----- --/--/-- --:--:--
--- ----- --/--/-- --:--:--
--- ----- --/--/-- --:--:--

PROTOCOLE À DISTANCE RS232

L'entrée d'alarme/RS232 vous permet de contrôle le multiplexeur à partir de votre PC. Afin d'y parvenir, vous aurez besoin d'installer un programme de communication pour la communication par le biais du port COM RS232. Vous pouvez vous procurer plusieurs de ces programmes sur l'Internet et certains d'entre eux sont gratuits.

La connexion à distance du multiplexeur utilise 8 bits de données utiles, 1 bit de départ et 1 bit d'arrêt. Vous trouverez ci-desssous un exemple du flux de données et des codes de contrôle.

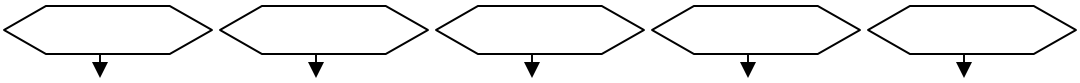

ACT – OxFF OxCO ID FONCTION ARRÊT – Ox7F

Le clavier de votre PC simule le clavier du processeur quadruple. Par exemple, appuyez sur 'Z' afin d'activer le multiplexeur en mode de zoom. Notez que les lettres font la distinction min./maj. Vous trouverez ci-dessous une liste des touches correspondantes et leurs codes :

FONCTION	CODE	TOUCHE	FONCTION	CODE	TOUCHE
MENU	0x4D	M	14	0x45	E
ÉCHAPPEMENT	0x1B	ESC	15	0x46	F
PAUSE D'IMAGE	0x5A	Z	16	0x47	G
EN DIRECT 'LIVE'	0x49	I	ENTER+FREEZE	0x48	H
MAGNÉTOSCOPE	0x56	V	ENTER+DIRECT	0x4A	J
ZOOM	0x7A	z	ENTER+VCR	0x4F	O
IMAGE EN MÉDAILLON	0x50	P	VALIDATION D'ENTRÉE	0x0D	VALIDATION D'ENTRÉE
GAUCHE	0x4C	L	SÉQUENCE 1	0x61	a
DROIT	0x52	R	SÉQUENCE 2	0x62	b
HAUS	0x55	U	SÉQUENCE 3	0x63	c
BAS	0x4E	N	SÉQUENCE 4	0x64	d
KEY_LOCK	0x4B	K	SÉQUENCE 5	0x65	e
1	0x31	1	SÉQUENCE 6	0x66	f
2	0x32	2	SÉQUENCE 7	0x67	g
3	0x33	3	SÉQUENCE 8	0x68	h
4	0x34	4	SÉQUENCE 9	0x69	i
5	0x35	5	SÉQUENCE 10	0x6A	j
6	0x36	6	SÉQUENCE 11	0x6B	k
7	0x37	7	SÉQUENCE 12	0x6C	l
8	0x38	8	SÉQUENCE 13	0x6D	m
9	0x39	9	SÉQUENCE 14	0x6E	n
10	0x41	A	SÉQUENCE 15	0x6F	o
11	0x42	B	SÉQUENCE 15	0x6F	o
12	0x43	C	SÉQUENCE 16	0x70	p
13	0x44	D			

DÉTECTION DES MOUVEMENTS

Le multiplexeur posséde une fonction de détection des mouvements à base de pixels, qui offre une méthode alternative de détecter les mouvements pluôt que de raccorder des détecteurs de mouvement à capteurs infrarouges passifs 'PIR' externes.

Pour entrer dans la configuration de la détecteur de mouvement, suivez ces instructions:

1) Allez au menu principal en appuyant simultanément sur 'ENTER' et 'ESC' :
2) Entrez dans le menu de configuration des canaux au menu principal en appuyant sur la touche +/. .
3) Appuyez sur la touche 'ENTER' tout en étant sur le canal 1 à 16 où vous désirez programmer la détection de mouvement.
4) Ensuite, appuyez sur la touche de mouvement 'MOTION' afin d'accéder à l'écran de configuration de la détection des mouvements pour ce canal.

Vous verrez l'image actuelle de la caméra, avec les cibles de détection de mouvement en surimpression. Les cibles de chaque configuration de mouvement peuvent être mis individuellement en fonction 'ON' ou hors fonction 'OFF' rangée par rangée. Pour configurer les cibles, naviguez entre chaque cible à l'aide des flèches ▲▼◄ ► et utilisez les touches suivantes :

MOUVEMENT: Permet d'activer 'ON'/désactiver 'OFF' la zone ciblée [⊠ = ON / ◎ = OFF]
Caméra (1-15): Permet de permuter entre la mise en/hors fonction de la cible correspondante, sur la ligne du curseur. Puisqu'il n'y a que 15 cibles sur une rangée, seules les touches 1 à 15 peuvent être utilisées.
LIGNE: Active ou désactive toutes les cibles de la rangée actuelle. À titre d'exemple, consultez les images ci-dessous.
TOUTES 'ALL': Permet d'activer/désactiver toutes les cibles à l'écran.

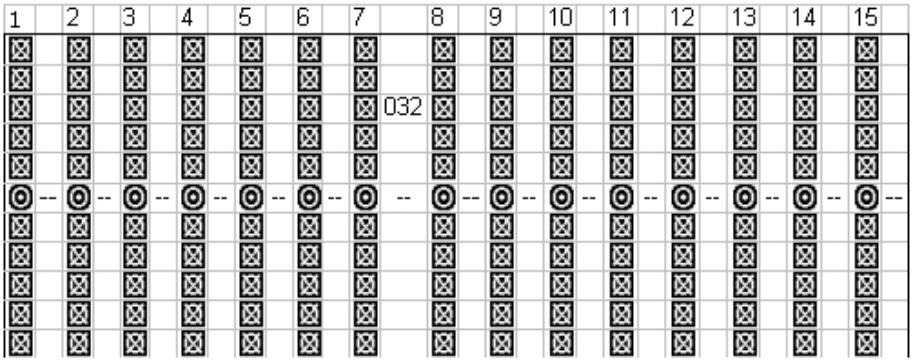

Exemple de changement d'une LIGNE pour les cibles de mouvement

Pour ajuster la sensibilité, appuyez sur les touches +/ et -/ .

La valeur de la sensibilité est relative au changement de mouvement et de luminosité.
Une valeur faible (telle que 001) signifie une sensibilité supérieure aux changements de mouvement et de luminosité.
Une valeur élevée (telle que 255) signifie une sensibilité moins grande aux changements de mouvement et de luminosité.
Vous pouvez choisr la valeur de sensiblité qui convient différents endroits de surveillance. Par défaut, la valeur est réglée à 32.

La détection de mouvement déclenchera votre magnétoscope à enregistrement par intervalles 'Time Lapse VCR' ou votre enregistreur vidéo numérique 'DVR', pourvu que vous ayez configuré les raccords selon le schéma illustré à l'appendice 3.

GUIDE DE DÉPANNAGE

PROBLÉME	SOLUTION
Incapable de visionner les caméras	• Si vous utilisez un téléviseur en tant que moniteur asservi, vous devrez probablement syntoniser le canal à l'entrée auxiliaire 'AUX' (ou appelée parfois 'TV/VIDÉO'). • Veuillez vérifier si les raccords entre le moniteur et le multiplexeur sont corrects. • Vérifiez si les caméras reçoivent du courant
Aucune alimentation	• Vérifiez les raccords du cordon d'alimentation de la source • Vérifiez si la prise de courant est 'active' et si elle fournit de la tension
Alarme continue	• Réglez la polarité d'alarme selon le réglage suivant : si votre détecteur de mouvement PIR est soit normalement ouvert 'N.O.', soit normalement fermé 'N.C.'. • Si aucun détecteur de mouvement n'est raccordé, réglez la polarité d'alarme de ce canal à 'OFF'.
Présence d'écrans bleus	• Vous pouvez remarquer la présence d'un écran bleu qui apparaît brièvement lorsque vous naviguez entre les modes de visionnement. Ceci est normal – attendez deux secondes et l'écran bleu disparaîtra.

TECHNICAL SPECIFICATIONS

Entrée de caméra	16 Canaux BNC
Entrée du magnétoscope	1 BNC, 1 S-vidéo
Bouclage de la caméra	16 Canaux BNC
Sortie du moniteur principal	1 volt crête-à-crête, 75 ohms, BNC
Sortie du moniteur d'appel	1 volt crête-à-crête 75 ohms, BNC
Sortie du manétoscope	1 BNC, 1 S-vidéo
Zone de détection de mouvement	15 x 12 cibles par caméra (NTSC)
Sensibilité de la détection de mouvement	256 niveaux
Détection de perte de signal vidéo	Oui
Pause d'image	Oui
Fréquence de régénération	30 trames/sec.
Vitesse d'enregistrement	15 trames/sec.
Résolution	704 (H) x 468 (V) en mode plein écran
Priorité d'enregistrement dynamique	Oui (programmable)
Temps d'arrêt	Programmable (1 à10 sec.)
Image en médaillon	Oui (mobile)
Verrouillage des touches	Oui
Zoom dans l'image	2 x 2 (mobile)
Titres des caméras	6
Réglages d'image	Couleur/contraste/luminosité ajustables pour chaque canal
Entrée d'alarme	Entrée TTL, élevée (5V), faible (GND)
Sortie d'alarme	COM, N.O. (jamais ouvert)
Journal de l'historique des alarmes	50 événements
Contrôle à distance	RS232 ou RS485
Sortie de déclenchement du magnétoscope	Oui (sortie TTL)
Format d'affichage de l'heure	AA/MM/JJ, JJ/MM/AA, MM/JJ/AA, Hors fonction 'OFF'
Source d'alimentation	12 V CC, 1,25 A
RS-232C / RS-485 (bps)	115200/57600/19200/9600/4800/3600/2400/1200
Dimensions (mm)	432 (L) x 76(H) x 311(P)
Poids	5200 g

Puisque nos produits sont sans cesse améliores, SVC se réserve le droit d'en changer la conception et les spécifications sans préavis et sans aucune obligation de sa part. E & O.E

ACCESSOIRES OPTIONNELS

Vous pouvez ajouter les accessoires suivants à votre système actuel

ENREGISTREUR VIDÉO NUMÉRIQUE

Permet d'enregistrer numériquement les images sur un disque dur. Enregistre un maximum de 1850 heures (30 heures en temps réel). Utilisez la fonction de recherche rapide pour trouver des enregistrements spécifiques.

MAGNÉTOSCOPE À ENREGISTREMENT PAR INTERVALLES

Enregistre les événements principaux. Choisissez parmi un magnétoscope de faute de temps d'heures en temps réel ou 960 de 40 heures Used to record key events.

VISION NOCTURNE

Accessoire de vision nocturne à l'épreuve des intempéries – Vous permet de voir dans l'obscurité complète jusqu'à une distance de 35-40 pieds (à utiliser avec les caméras de surveillance).

BOÎTER PARE-SOLEIL

Permet de protéger la caméra de surveillance du soleil.

AUTO PAN

Permet de pivoter la caméra jusqu'à 270°.

CAMÉRAS SPÉCIALISÉES

Choisissez l'une de nos Nombre uses caméras spécialisées (à dôme, à l'épreuve des intempéries, type projectile, hydrofuge, etc.), selon vos besoins individuels).

POUR COMMANDER LES ACCESSOIRES OU CONNAÎTRE LA LIGNE COMPLÈTE DE NOS ACCESSOIRES
www.lorexcctv.com

APPENDICE NO 1 – CONFIGURATION TYPIQUE

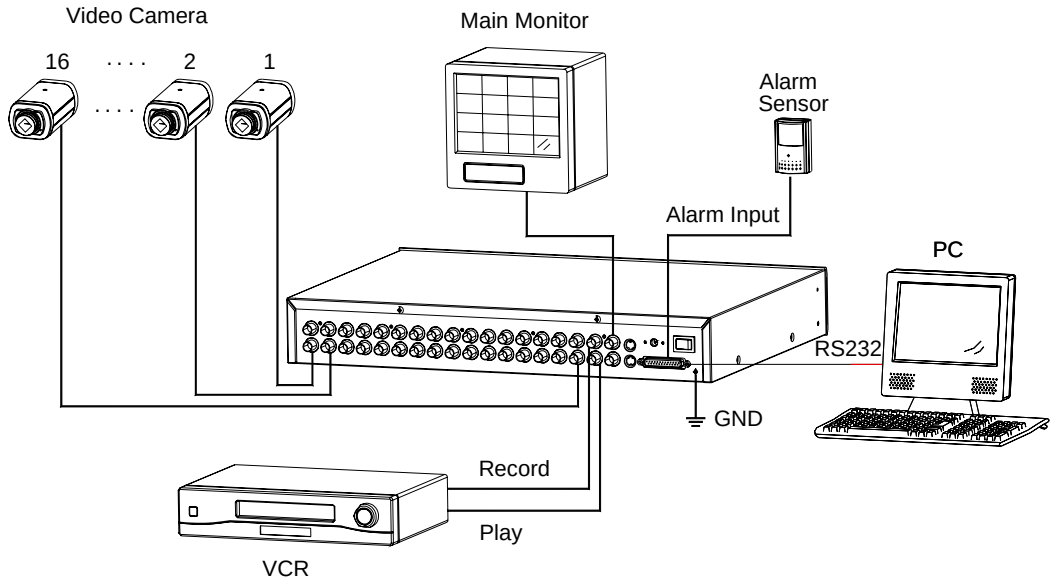

LE MULTIPLEXEUR À 16 CANAUX EST DOTÉ DE PRISES BNC POUR LE RACCORD À D'AUTRES SOURCES VIDÉO. LES COUPLEURS BNC ET CÂBLES VIDÉO NE SONT PAS INCLUS.

VOUS POUVEZ ÉGALEMENT RACCORDER DEUX MONITEURS À L'AIDE DE LA CONFIGURATION CI-DESSOUS :

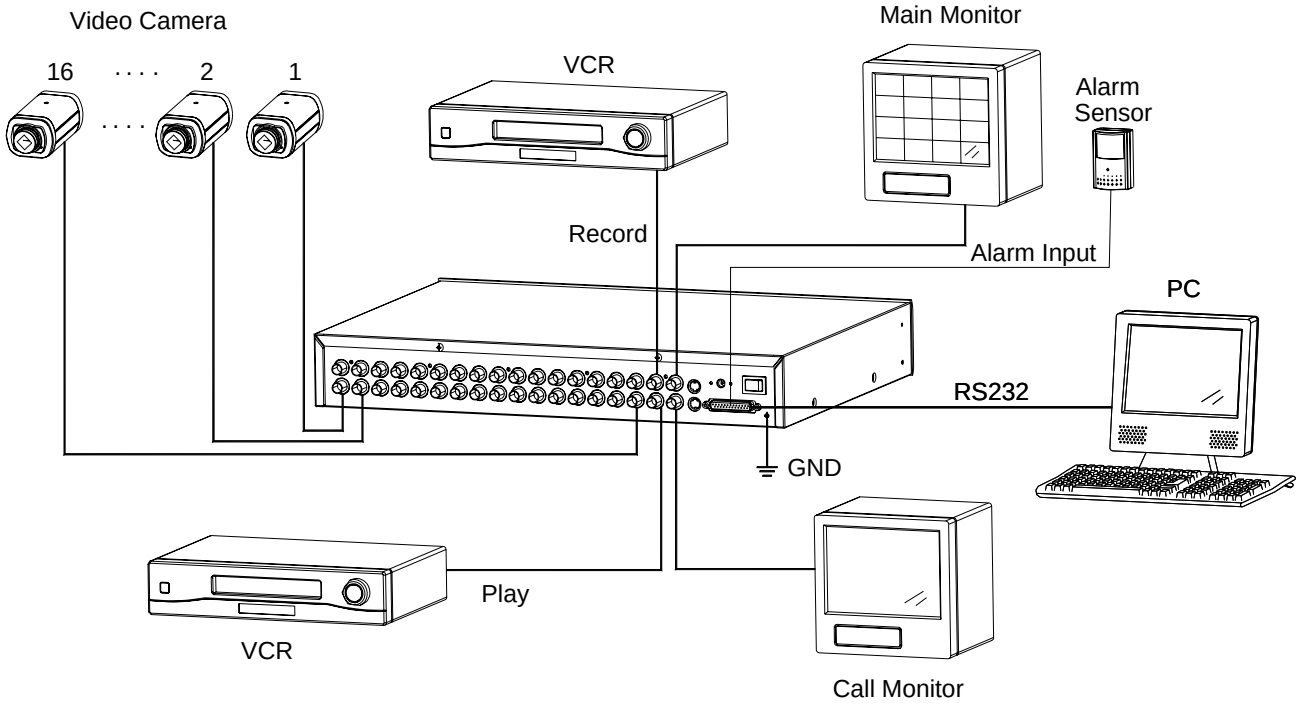

Remarque: Si vous utilisez un téléviseur en tant que moniteur asservi, vous devrez probablement syntoniser le canal à l'entrée auxiliaire 'AUX' (ou appelée parfois 'TV/Video').

APPENDICE NO 2 – RACCORD DU BLOC D'ALARME AU DÉTECTEUR DE MOUVEMENT INFRAROUGE PASSIF

Les fils provenant des détecteurs de mouvement PIR doivent être soudés aux contacts du connecteur d'alarme à 25 broches.

Chaque capteur PIR se raccorde par l'entremise de 2 fils : 1 à un canal spécifique et l'autre à l'entrée de la mise à la masse. Une autre entrée de mise à las masse est disponible dans la partie inférieure droite du panneau arrière du multiplexeur.

Le schéma ci-dessous illustre le raccord des détecteurs PIR aux canaux 4 à 7. Vous pouvez raccorder un maximum de 16 détecteurs. Pour une description de chaque contact sur le connecteur à 25 broches du multiplexeur, veuillez consulter l'appendice no. 4.

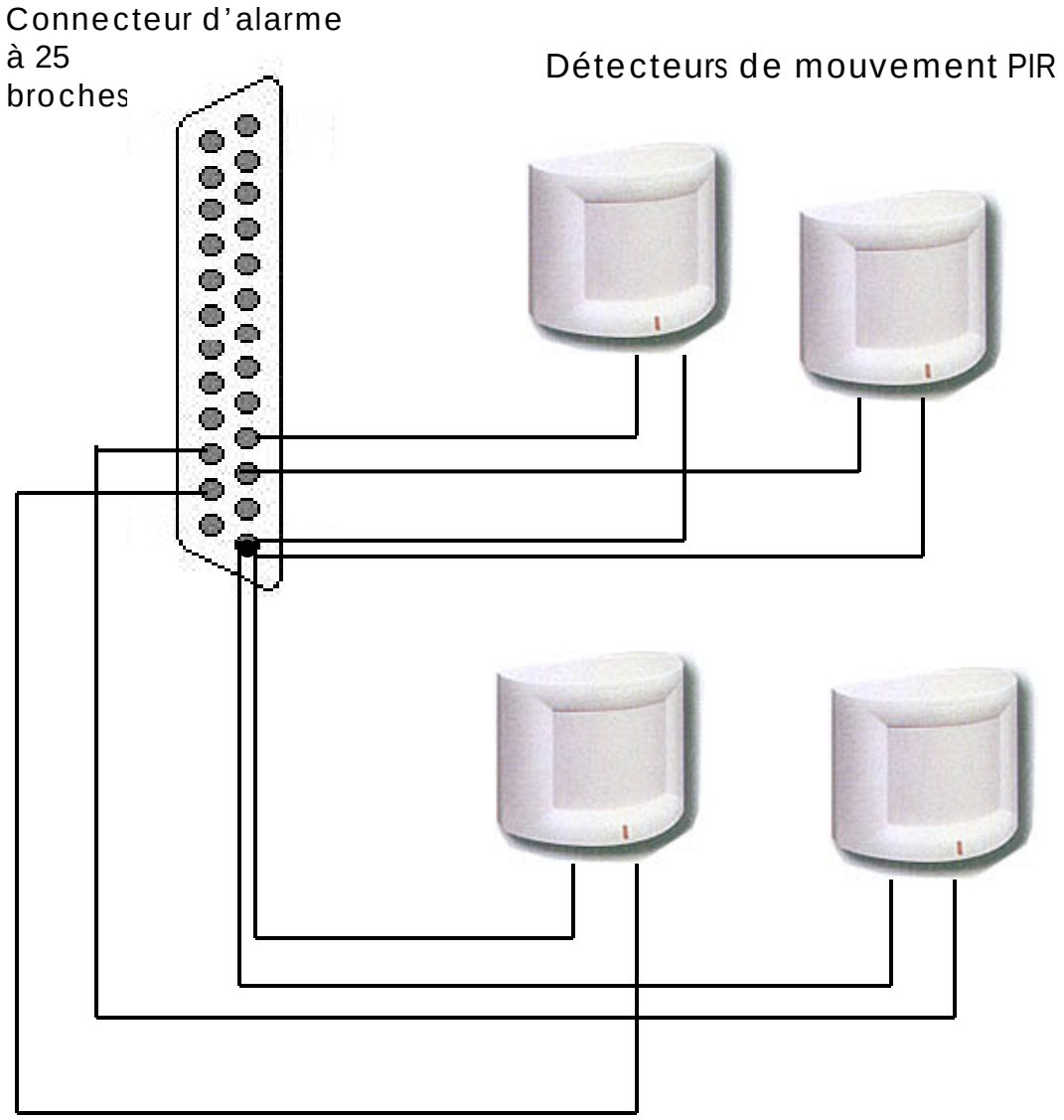

APPENDICE #3 – RACCORD À UN MAGNÉTOSCOPE À ENREGISTREMENT PAR INTERVALLES DE LOREX POUR L'ENREGISTREMENT ET LA SYNCHRONISATION DES ALARMES

Les fils acheminés de la borne d'alarme du magnétoscope à enregistrement par intervalles ou de l'enregistreur vidéo numérique doivent être soudés aux contacts appropriés du connecteur d'alarme à 25 broches.

En plus de raccorder un maximum de 16 détecteurs de mouvement PIR, raccordez le connecteur d'alarme à 25 broches à un enregistreur de surveillance tel que le magnétoscope à enregistrement par intervalles de Lorex, illustré ci-dessous, pour les enregistrements d'alarme lors de la détection de mouvement. La broche 14 se raccorde à la sortie 'SW' du magnétoscope pour que les deux appareils soient sychronisés automatiquement.

Pour une description de chaque contact se trouvant sue le connecteur à 25 broches du processeur quadruple, veuillez consulter l'appendice no 4.

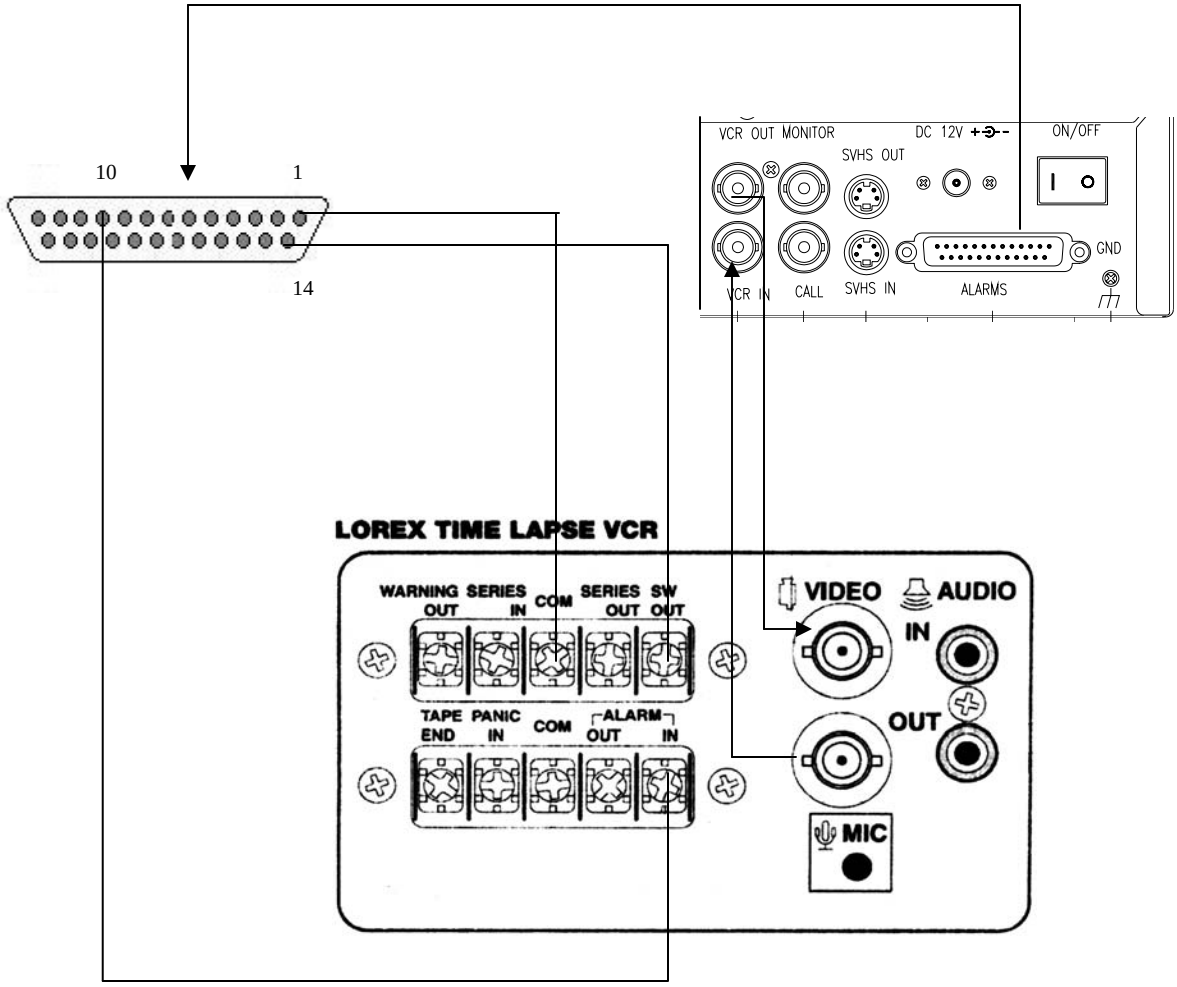

APPENDICE NO 4 – CONFIGURATIONS DES BROCHES POUR LE RACCORD À UN ORDINATEUR

PORT DE COMMUNICATION À 25 BROCHES

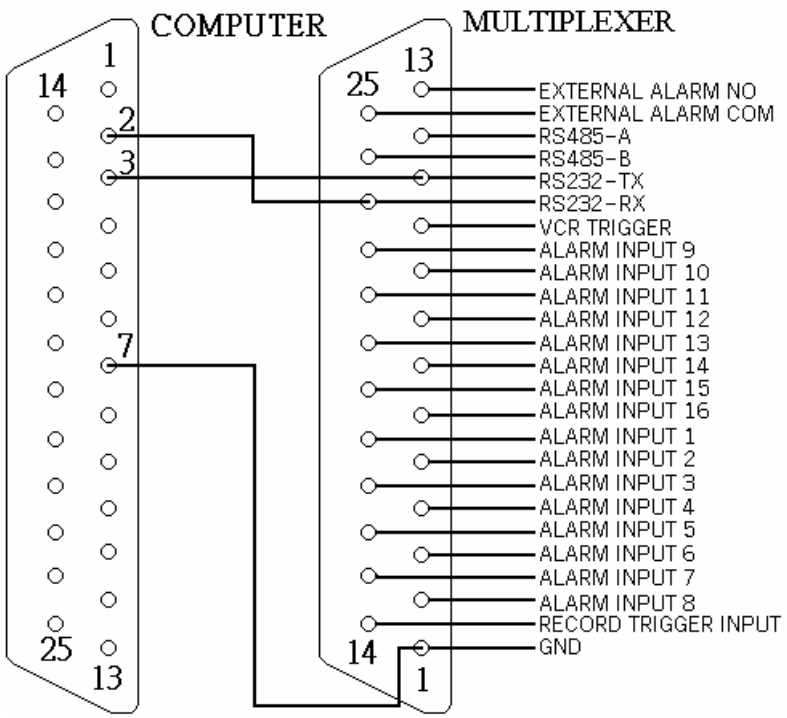

PORT DE COMMUNICATION À 9 BROCHES

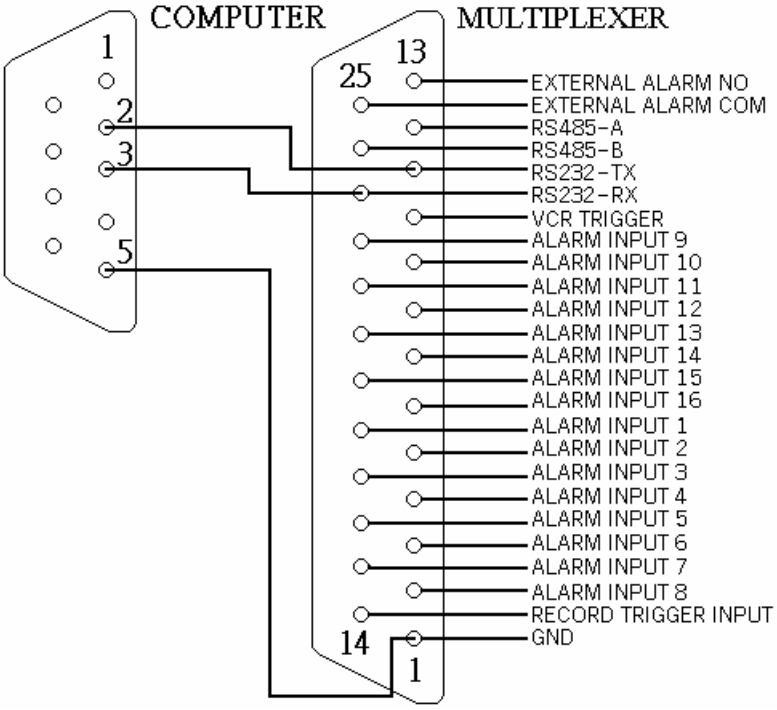

APPENDICE NO. 5 – TABLEAU DES VITESSES D'ENREGISTREMENT

Mode d'enregistrement	1 CANAL (image/sec.)	4 CANAL (image/sec.)	16 CANAL (image/sec.)
002H	~ 15.000	~ 3.750	~ 0.938
006H	~ 10.000	~ 2.500	~ 0.625
008H	~ 7.500	~ 1.875	~ 0.469
012H	~ 5.000	~ 1.250	~ 0.313
015H	~ 4.000	~ 1.000	~ 0.250
016H	~ 3.750	~ 0.938	~ 0.235
018H	~ 3.333	~ 0.833	~ 0.208
020H	~ 3.000	~ 0.750	~ 0.188
024H	~ 2.500	~ 0.625	~ 0.156
036H	~ 1.667	~ 0.417	~ 0.104
040H	~ 1.500	~ 0.375	~ 0.094
048H	~ 1.250	~ 0.313	~ 0.078
060H	~ 1.000	~ 0.250	~ 0.063
072H	~ 0.833	~ 0.208	~ 0.052
080H	~ 0.750	~ 0.188	~ 0.047
084H	~ 0.667	~ 0.167	~ 0.042
120H	~ 0.500	~ 0.125	~ 0.031
160H	~ 0.375	~ 0.094	~ 0.024
168H	~ 0.333	~ 0.083	~ 0.021
240H	~ 0.250	~ 0.063	~ 0.016
360H	~ 0.167	~ 0.042	~ 0.011
480H	~ 0.125	~ 0.031	~ 0.008
720H	~ 0.083	~ 0.021	~ 0.005
960H	~ 0.063	~ 0.013	~ 0.003