MODELO – SY6222S

Cámara de seguridad simulada – Paquete de 2

INTRODUCCIÓN

Su cámara de seguridad simulada Sylvania (Paquete de 2) es un dispositivo asequible y eficaz contra el robo. Con su indicador rojo destellante y su cable de cámara, parece como una cámara de vigilancia real. Usted puede montar con facilidad la cámara de seguridad simulada en el interior o en el exterior para disuadir posibles ladrones o intrusos.

Su cámara de seguridad simulada viene con una placa de montaje para la pared, el cable de la cámara, el soporte de la cámara (conectado a la placa de montaje de pared), tres tornillos de una pulgada (25.4 mm) y tres tacos de anclaje.

INSTALACIÓN DE LAS BATERIAS

Su cámara de seguridad simulada requiere dos baterías del tipo C (no suministradas) para su funcionamiento.

Precauciones:

• Use solamente baterías nuevas del tipo y tamaño recomendados.

• No mezcle baterías viejas y nuevas, tipos diferentes de baterías (estándar, alcalinas o recargables) o baterías recargables de diferentes capacidades.

Siga estos pasos para instalar las baterías

1. Use un destornillador Phillips para aflojar los 4 tornillos del fondo de la cámara de seguridad simulada y posteriormente retire la cubierta del compartimiento de la batería.

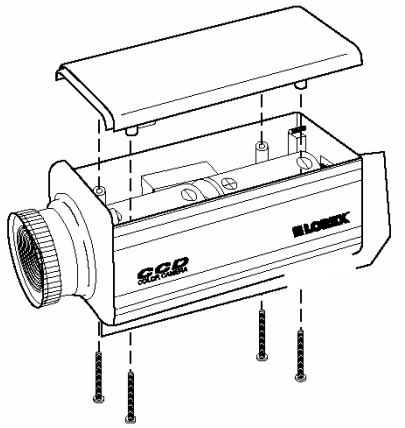

2. Coloque las baterías en el compartimiento como se indica por la polaridad de los símbolos (+ y -) marcados en el interior.
3. Vuelva a colocar la cubierta y asegúrela con los tornillos.

Baterías nuevas accionarán el indicador de la cámara de seguridad simulada durante unos 4 meses. Cuando el indicador pierda intensidad o deje de destellar, cambie las baterías.

Advertencia: Deshágase de las baterías viejas debidamente y con prontitud. No las queme ni las entierre.

Precaución: Si usted no tiene planes de usar la cámara de seguridad simulada durante un mes o más, retire las baterías. Las baterías pueden soltar productos químicos que pueden destruir las partes electrónicas.

INSTALACIÓN DE LA CÁMARA DE SEGURIDAD SIMULADA

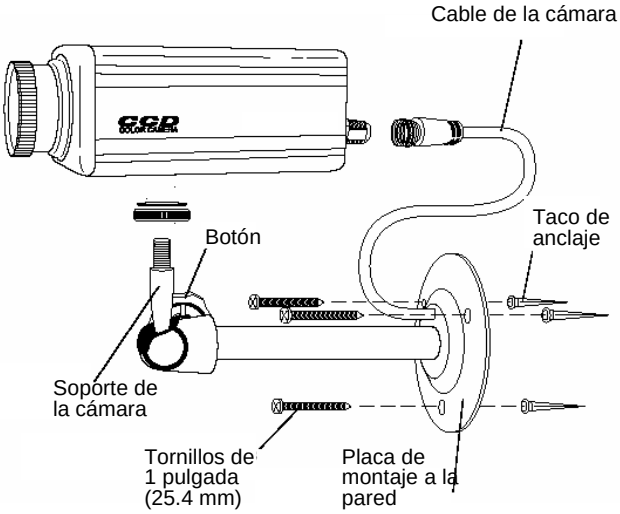

1. Usando la placa de montaje a la pared como una plantilla, use un lápiz para marcar la posición de los tres agujeros de los tornillos en el lugar de montaje.
2. Taladre tres agujeros de una pulgada (25.4 mm) en las posiciones marcadas.
3. Si es necesario, inserte los tres tacos de anclaje suministrados en los agujeros.
4. Inserte un tornillo de una pulgada (25.4 mm) en cada uno de los tres agujeros de la placa de montaje a la pared y en la superficie de montaje, y apriete los tornillos.
5. Inserte el perno en la parte superior del soporte de la cámara en la tuerca al fondo de la cámara de seguridad simulada y luego use unos alicates para apretarla.
6. Gire el botón del soporte de la cámara para apretar la placa giratoria en el soporte de la cámara.
7. Conecte el conector F del cable de la cámara al enchufe en la parte posterior de la cámara de seguridad simulada.

USO DE LA CÁMARA DE SEGURIDAD SIMULADA

Coloque el interruptor ENCENDIDO/APAGADO (ON/OFF) de la parte posterior de la cámara de seguridad simulada en la posición de ENCENDIDO (ON) para conectarla. El indicador rojo destella.

Coloque el interruptor en la posición APAGADO (OFF) para desconectar la cámara de seguridad simulada.

CUIDADO

Mantenga la cámara de seguridad simulada seca; si se moja, séquela inmediatamente. Use y almacene la cámara de seguridad simulada solamente en ambientes de temperatura normal. Maneje la cámara de seguridad simulada con cuidado y no la deje caer. Mantenga la cámara de seguridad simulada alejada del polvo y suciedad y frótela ocasionalmente con un trapo húmedo para mantener su aspecto nuevo.

La modificación o manipulación de los componentes internos de la cámara de seguridad simulada puede producir un mal funcionamiento y pudiera invalidar la garantía.

ESPECIFICACIONES

Fuente de alimentación..... DC 3V (2 baterías C)

Duración de la batería alcalina... Unos 4 meses

Dimensiones:

Cámara ..... 1 15/16 x 1 13/16 x 5 pulgadas
(50 x 46 x 127 mm)

Peso (montada, sin baterías) 9.2 onzas (260 g)

Debido a que nuestros productos están sometidos a mejora continua, SVII se reserva el derecho de modificar el diseño del producto y las especificaciones sin aviso y sin incurrir en ninguna obligación . E&O.E.