HOME SENTINEL

SYSTÈME DE SURVEILLANCE SANS FIL RÉSIDENTIELLE

GUIDE D'UTILISATION

INSTALLATION ET OPÉRATION

Avant d'installer ou d'opérer de ce système veuillez lire ce manual

MODELE : WA410

Table des matières

Introduction…….….. 3
Offre de système…….…. 3
Accessoires optionnels…….. 3
Planifier l'Installation
Choisir l'emplacement……..…. 4
Régler les secteurs d'alarmes……..... 4
Installation de batterie de renfort……. 4
Alimenter la console principale…… 4
Connecter la ligne téléphonique……..…. 5
Placer lanterne……..…….…. 5
Monter la console principale…… 5
Des mots de passe…..……..... 5
Autres…….. 5
Opération – La console principale…….…. 6
Illustration du panneau d'affichage LCD…….…… 6
Fonction pour menu Installeur…… 7
Menu d'option de système…… 8
Séquence de menu de programmation…….. 10
Menu de remplacement……. 11
Eclaircir le menu……. 11
Fonction pour le menu principal……12
Fonction de vérification…….. 13
Fonction de composition a vitesse…….. 13
Armer ou Désarmer via la ligne Téléphonique…….. 14
Priorité des auto composants……14
Messages indiqués sur LCD……..15
Les fonctions 24 heures et Home & Away……. 15
Télécommande à combiné…….…… 16
Détecteur de mouvement de PIR……..….. 17
Détecteur de porte/ fenêtre……..…… 19
Mini Sirène……22
Résumé de programme – Console principale……23
Résumé des détecteurs et règlement des secteurs……..…….. 24
Spécifications……..…… 25
Modèle d'Installation ……..…… 26

Les Instructions importantes de Sûreté

AVERTISSEMENT : POUR RÉDUIRE LES RISQUES D'INCENDIE OU ELECTROCUTION, N'EXPOSEZ PAS CET APPAREIL OU L'ADAPTATEUR ÉLECTRIQUE A L'EAU OU A L'HUMIDITÉ.

- **Lisez les directives** – Toutes les directives de sécurité et de fonctionnement devraient être lues avant de faire fonctionner cet équipement. Ces directives devraient être conservées comme futures références.
- **Tenez compte de tous les avertissements** – Tous les avertissements sur l'équipement et dans les directives de fonctionnement devraient être respectes. Toutes les directives concernant l'entretien et le fonctionnement de cet équipement devraient être observées.
- **Sources d'alimentation électrique** – L'équipement ne devrait être branche qu'a l'alimentation électrique indiquée dans les directives de fonctionnement ou sur l'équipement.
- **Mise à la terre ou polarisation** – Prenez la précaution de bien mettre l'équipement à la terre. Vérifiez que l'alimentation électrique est branchée a la bonne prise d'entrée (marquée DC 12 V) et que les appareils auxiliaires (la sirène externe et la lumière stroboscopique) sont branches aux bonnes prises externes.
- **Protection des cordons électriques** – Eloignez les cordons et les prises d'autres objets, particulièrement aux points où ils sortent de l'équipement.
- **Nettoyage** – Nettoyez l'équipement en l'essuyant avec un chiffon doux (n'utilisez pas de produits abrasifs ou de l'eau).
- **Périodes d'inactivité** – Les cordons électriques devraient être débranches des prises lorsqu'ils ne sont pas utilises pendant de longues périodes.
- **Objets et entrée de liquide** – Faites attention a ne pas laisser tomber d'objets ou de liquides sur l'équipement.
- **Dégàts exigeant des réparations** – L'alarme devrait être réparée par un personnel qualifie lorsque :
  - Le cordon électrique ou la prise ont été endommagé, ou
  - Des objets sont tombes sur l'équipement ou un liquide a été renverse dans l'équipement, ou
  - L'équipement a été expose a la pluie, ou
  - L'équipement ne semble pas fonctionner normalement ou de façon inhabituelle, ou
  - L'équipement est tombe et/ou son boîtier a été endommagé.
- **Réparation** – N'essayez pas de réparer l'appareil en dehors des procédures décrites dans les instructions de fonctionnement. Toutes les autres réparations devraient être effectuées par les réparateurs qualifies du distributeur.
- **Entretien du system** – En utilisation normale, votre système n'exige pratiquement aucun entretien à part un essai régulier. Il est recommande de faire l'essai de votre système une fois par semaine et de remplacez les piles au moins une fois tous les 6 mois (ou aussi souvent que nécessaire).

IMPORTANT NOTE: IF YOU RETURN TO YOUR PREMISES AND FIND THAT THE ALARM IS IN PROGRESS, DO NOT ENTER, AS A FIRE OR AN INTRUDER MAY BE PRESENT. GO TO A NEIGHBOR AND CONTACT THE RELEVANT LOCAL AUTHORITIES FROM THERE.

Introduction

Merci pour choisir le Home Sentinel® WA410 Système de Sécurité de Maison sans fil. Ces systèmes de sécurité sont d'haute qualité, fiables et variés. Ce système est incorporé d'un l'auto composant pour augmentée. la sécurité Pour assurer la meilleure exécution de votre système, veuillez lire ce manuel et suivre à fond les précautions et les instructions présentées. Ces systèmes sont conçus pour être simples et faciles à installer et maintenir.

Sans fil facile à utiliser	: l'installation électrique sans désordre et bon marché pour installer le système.
L'extensibilité	: Vous pouvez ajouter types différents d'accessoires au système pour créer un système plus complexe comme vos besoins futurs peuvent exiger.
La flexibilité	: Vous pouvez choisir le type de détecteurs et réponse d'actions pour le système.
Personnalisé	: Programmer le système pour notifier quiconque que vous choisissez dans le cas d'une activation d'alarme.

Offre de système

Console principal	X 1
Télécommande (KT 410)	X 1
Détecteur de Mouvement de PIR (MD 410))	X 1
Détecteur de Porte/Fenêtre (DT 410)	X 1
mini-Sirène relié	X 1

Accessoires optionnels

SD 410	Détecteur de fumée	SS 410	Sirène reliée à l'exterieur avec la Lumière d' Impulsion Utilitaire
DT 410	Détecteur de Porte/Fenêtre (9V)	BP 410	Batterie Rechargeable (pour WA 410)
GD 410	Détecteur à Gaz	MD 410	Détecteur de Mouvement de PIR
KT 410	Télécommande de chaîne		

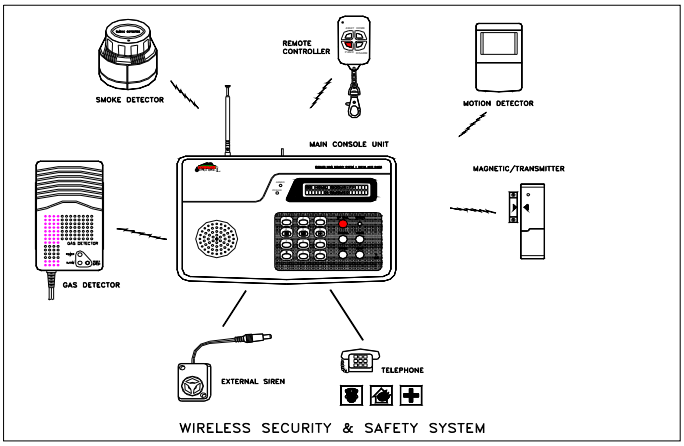

Le système de sécurité est conçu pour être le plus flexible possible dans l'ordre pour répondre aux besoins présent, et aussi de s'adapter comme vos besoins changent. Pour cette raison, nous recommandons que vous lisez et considérez l'information suivante et planifiez votre système avant d'installer ces appareils.

Choisir l'emplacement

C'est important d'essayer et placer la Console Principale dans un secteur central aux détecteurs d'alarme. Cette façon, tous les détecteurs peuvent transmettre des signaux avec l'efficacité maximum. La Console Principale doit être placée près d'une prise de courant et près du jack téléphonique.

Régler les secteurs d'alarme

Avant l'installation, vous devez avoir les détecteurs programmés sur la Console Principale via les systèmes apprenant le mode sur la Console Principale. Ce système vous permet d'installer au maximum 63 détecteurs sans fil.

L'installation de l'Accessoire Batterie optionnel de renfort (pas inclus)

1. Enlevez la couverture de batterie a l'arrière de la Console Principale
2. Localisez le bouchon de connecteur et connecter la batterie de renfort rechargeable (BP 410) au connecteur.
3. réinstallez la couverture de batterie

Alimenter la Console Principale

1. Attachez la fin de l'adaptateur dans le connecteur fourni en haut de la console.
2. Fixez l'adapteur de courant alternatif dans la prise de courant.
3. Quand l'électricité est installé sur la console principale vous verrez l'affichage LCD (a montré ci-dessous)

Welcome	**00 HOME SECURITY** **Disarmed**

Connecter la Ligne téléphonique

Pour connecter la Console Principale à la ligne téléphonique, veuillez suivre ces étapes :

1. Localisez les deux jacks de téléphone en haut de la console principale. Ces jacks de téléphone sont marqués “ Phone “ et “ Line “.
2. Connectez une fin de la corde téléphonique qui a été fourni avec le système dans le connecteur, étiqueté” “ Line ”. Connecter l'autre fin de cette corde dans le jack au mur.
3. Connectez un téléphone à la Console Principale par le jack de téléphone.

Note : Le système travaillera seulement avec le service “ Ton de Touche”

Placer Lanternes

Soigneusement étendez l'antenne ascendante afin de maximiser la gamme de communication entre les détecteurs et la console Principale. Rappelez, que la distance maximum d'un dos de détecteur à la console principale est 100 pieds

Monter la Console principale

La Console Principale peut être réglée sur un table, ou monté sur un mur. Pour monter la console sur un mur, suivez ces étapes.

1. Enlevez les deux premiers coussins de caoutchouc noirs et les gardez les pour servir après.
2. mesurez et fixez des vis dans le mur pour que les deux vis ajustent dans les sillons part sous les coussins enlevés. (Vous pouvez utiliser le Gabarit d'Installation sur la dernière page de ce Manuel)
3. Connecter toutes connexions de fil aux jacks en haut de la console
4. Réglez la console sur les vis et permettez soigneusement la console pour s’ajuster assurément dans le sillon.

Des Mots de passe

Ce système fournit deux séries de mot de passe pour régler le système. ”Install ”, ”Master ”.
”Install” : Vous pouvez utiliser ce mot de passe pour régler le système, tel que les numéros de téléphone ou enregistrement de message …etc
” Master” : Ce mot de passe est utilisé pour régler “ Armer ” (Arm away or Arm home), “Désarmer” le système….etc
Quand l'installation de système est terminée, les membres de famille auront seulement besoin a “ armer” ou “Désarme” le système.

Autres

Nous recommandons que vous installiez la console après avoir programmé les autres appareils sans fil (les détecteurs) dans la console principale. Ceci se sera de s’assurer que tous les appareils sans fil travaillent ensemble convenablement

L'opération – la Console Principale

La Console Principale est le coeur du système de sécurité. Il contrôle les détecteurs et répond selon comment il est programmé, quand un détecteur est activé. L'illustration montrée pour la Console Principale peut paraître complexe au début, cependant, la plupart des procédures sont directs et faciles. Veuillez revoir l'illustration au dessous, qui étiquette toutes les parties de la Console Principale.

Illustration de Panneau d'affichage LCD

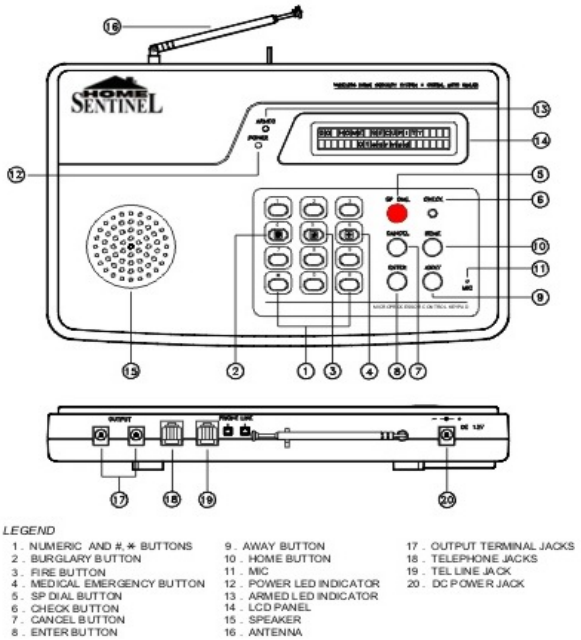

1. Numeric keys and # keys	Pour le réglage de téléphone inclut la touche dièse et étoile.
2. Burglary Button	: Appuyez le SP DIAL bouton de Cambriolage ensemble
3. Fire Button	: Appuyez le SP DIAL & les Boutons de Feu ensemble
4. Medical Emergency	: Appuyez le SP DIAL & les Boutons de Feu ensemble
5. SP DIAL button	: Appuyez le bouton SP DIAL ensemble avec 4, 5 ou 6 pour activer un des de 3 numéros d'urgences
6. Check	: Appuyez le bouton CHECK pour revoir les réglages de détecteur et vérifier le message enregistré.
7. Cancel	: Appuyez sur le bouton CANCEL pour rentrer au menu précédent ou effacer le Message
8. Enter	: Appuyez ENTER pour confirmer l'entrée de programme.
9. Away	: Entrez-y le code principal, puis appuyez le bouton AWAY pour armer le système dans le mode away
10. Home	: Entrez-y le code principal, puis appuyez le bouton HOME pour armer le système dans le mode home
11. Mic	: Utilisé pour enregistrer des messages, et pour entrer des données de voix de communication a deux voix.
12. Power LED	: Indique si le pouvoir d'adapteur a courant alternatif est ON ou OFF

13. Armed LED : Quand la lumière est 'ON', le système est armé ; Quand la lumière est 'OFF', le système est désarmé.
14. LCD Panel : Affiche des messages
15. Speaker : : les Sons d'alarme et des messages rejoué
16. Antenna : Utilisé pour la réception sans fil
17. Output Jack : Connecte à la sirène externe
18. Phone Jack : Connecte à l'appareil de téléphone
19. Line Jack : Connecter à la ligne téléphonique du mur
20. DC Power Jack : les données de provision de DC

3.0: Fonction pour le Menu installeur – Mot de passe d'usine – 135246

1. Entrez le mot de passe pour commencer le réglage du menu comme a montré ci-dessous

Code : ****

(i) Un mot de passe inexact entré montrera " Access Denied" et émettra une sonnerie d'avertissement.

Access Denied

(ii) Si 3 mots de passe inexacts sont entrés, le clavier sera bloqué et verrouillé (l'affichage à LCD est montré ci-dessous). L'essayez encore après une minute où utiliser le Télécommande à Combiné (le bouton DISARM) pour débloquer le système.

Note : Le télécommande à combiné peut être utilisé pour débloquer le système, cependant, s'Il n'est pas programmé dans le système, il ne peut pas être utilisé pour débloquer le système. Veuillez assurer d'entrer le mot de passe correct quand le système est sur "ON" pour la première fois.

Home Security
Keyboard Locked

(iii) Si 9 mots de passe inexacts sont entrés, et 3 consécutif " Keyboard Lock " alors le système déclenchera l'alarme pour une durée de série et sera verrouillé. L'affichage LCD affichera comme a montré ci-dessous. Le composeur ne composera pas hors n'importe quel des numéro de téléphone programmé. Le bouton désarmement le sur le télécommande à combiné peut être utilisé pour débloquer le système.

System Lock

2. Si le mot de passe est correct (prend par défaut 123456), le système émettra un sonnant solide et le panneau d'affichage LCD aura l'air de ceci (a montré ci-dessous).

Access Granted
Install Mode

SYS_OPTS: 0-SYS_OPTS
1–SEQ 2–REPLAC 3-CLR

3. Choisissez le numéro de Menu de Système

3.1: Le menu d'Option de système : Appuyez sur 0 pour commencer l'installation

```
Setting : 0 – T  1 2 3 4 5 6 – P
7 – MSG  8 – DIAL  9 - CODE
```

(1) 0-T Pour le réglage d'heure (temps pour réagir est de 30 seconde.) Minimum d'un seconde, le maximum de 255 seconde. Appuyer sur le bouton 0 pou passer au réglage d'heure (la sortie, l'alarme, l'entrée)

```
Setting :  Time  1 - Exit
2 – Alarm            3 - Entry
```

Appuyez sur le bouton 1, pour régler le temps a retardement pour sortir la maison. Le temps d'agir est 30 secondes, Vous pouvez régler le temps de 1 à 255 seconde. Appuyez sur le bouton Enter pour finir le réglage.

```
Setting :  Time
1 – Exit :  30  Sec
```

Appuyez sur le bouton 2, réglant le temps d'alarme pour déclencher d'alarme, Le temps implicite est 30 secondes, vous pouvez régler le temps de 1à 255 secondes. Appuyez sur Enter pour finir l'installation.

```
Setting :     Time
2 – Alarm           :  30   Sec
```

Appuyez sur le bouton 3 , réglant le temps de retardement pour entrer de maison, Le temps implicite est de 30 secondes. Vous pouvez régler le temps de 1 à 255 secondes. Appuyez sur le bouton Enter pour finir l'installation.

```
Setting :     Time
3 – Entry           :  30   Sec
```

(2) 123456-P Touche Numérique : Pour régler le numéro de téléphone (vous pouvez programmer jusqu'à 6 numéros de téléphone, chacun est jusqu'à à 20 chiffres)

Exemple: Appuyez sur le Bouton 1, le panneau d'affichage LCD apparaîtra comme a montré ci-dessous. Entrer le numéro de téléphone, puis appuyez sur le bouton ENTER pour programmer. Appuyez sur le bouton 2 pour programmer le Téléphone numéro 2……

```
Setting :  Phone Num :  1
   ********************
```

Setting 1 , 2 or 3 : Pour les voisins, les parents, les membres d'amis et famille pour notifier en cas des urgences.

Setting 4 : Le premier cadran de priorité en cas du Cambriolage. (veuillez vérifier avec le département de police. si ceci est acceptable)

Setting 5 : Le premier cadran de priorité en cas de feu. (veuillez vérifier avec le département de police. si ceci est acceptable)

Setting 6 : Le premier cadran de priorité en cas d'aide médical. (veuillez vérifier avec le département de police. si ceci est acceptable)

Note: cette fonction travaillera sur les lignes de service de ton seulement

(3) 7- MSG:Pour régler un message enregistré qui contient 1 segment de message pour au maximum de 25 seconde. Si le message enregistré est moins que 25 seconde, appuyez sur ENTER pour terminer le message enregistré. Quand l'alarme est déclenchée, il jouera le message vocal enregistré.
Appuyez sur 7 pour commencer à enregistrer votre message (il comptera automatiquement en bas de 25 secondes). Veuillez noter : *Le message doit inclure l'information pertinente telle que votre nom, votre adresse, et votre numéro de téléphone*

```
Setting : Message Rec
Sel Msg : 1 25 Sec
```

Quand le message enregistré est terminé, il fera automatiquement rejouer le message enregistré. L'affichage LCD est montré ci-dessous.

```
Setting : Message Play
Sel Msg : 1 25 Sec
```

(4) 8 – DIAL : Pour régler un mode de Composition. (défaut est 2-ALL pour composer tous les numéros de téléphone programmés)

```
Setting : Dialer Mode
1 – Single 2 – All 2
```

Appuyez 1 pour une seule tentative de composition. (Le composeur arrêtera de composer quand un des numéros de téléphone sont répondu ou 3tentatives de cycle de composition sont complètes)

```
Setting : Dialer Mode
1 – Single 2 – All 1
```

Appuyez sue 2 pour un 3 cycle de tentative de composition (le composeur arrêtera de composer quand tous les numéro de téléphone programmés sont répondu ou 3 cycle des tentatives de composition sont complètes.

Note: Les numéros de téléphone répondu seront exclus de la séquence de composition

```
Setting : Dialer Mode
1 – Single 2 – All 2
```

(5) 9 – CODE : Pour faire un changement de mot de passe. (Celui de l'usine par défaut, 1-Installer : 123456, 2- Master: 135246). Si vous voulez changer le mot de passe, entrez-y les 6 chiffres. Il montrera automatiquement "OK"(série à 6 chiffres maximum). Si c'est moins qu'à 6 chiffres, vous pouvez appuyez sur ENTER après entez le numéro, et il montrera "OK"

Setting : Change Code
1 – Install 2 – Master

Appuyez sur le 1 pour changer le code de menu d'installation.

Setting : Change Code
1 – Install : 1 2 3 4 5

Appuyez sur 2 pour changer le code de menu principal.

Setting : Change code
2 – Master : 1 3 5 2 4 6

3.2: Séquence de Menu de Programmation

Ce menu pour l'érudition de code établit un lien entre tous détecteurs/autres appareils sans fil et la console principale. La console principale doit apprendre le code pour tous détecteurs/autres appareils sans fil et établis un ordre d'érudition de séquence, de même qu'assigner la zone pour tous appareils détecteur/accessoires programmés. Le système peut être programmé pour jusqu'à 63 appareils. Il est recommandé que le nombre d'ordre d'érudition de séquence ait marqué sur l'appareil sans fil individuel et enregistré dans le 'Summary of Sensors and Zones Settings ", pour que l'utilisateur puisse remplacer/éclaircir l'appareil sans fil s'il' est exigé.

Dans le menu de système,

SYS_OPTS: 0-SYS_OPTS
1 – SEQ 2 – REPLAC 3 – CLR

Appuyez sur 1 pour entrer dans le mode séquentiel de programmation

Sequential Pgming
Trigger Sensor 01

(01 séquence d'ordre d'érudition)

La méthode pour les détecteurs apprennent:

1. **Le Détecteur de Mouvement de PIR :**
   Installez la batterie et choisissez la position d'Interrupteur Général de OFF à C. Le détecteur de PIR LED allumera pour 1 seconde. Ceci signifie que le détecteur transmettra un signal d'un seconde. Vous pouvez vous déplacer aussi dans le devant du PIR. Il détectera votre mouvement et transmet un signal d'un seconde. Le détecteur se fera accepter dans la console principale
2. **La porte/le Détecteur de Fenêtre :**
   Installez la batterie et laissez le commutateur magnétique partir d'une position fermer à une position ouverte. Le LED allumera pour 1 seconde. Le détecteur se fera "accepter" dans la console principale.
3. **Le télécommande à combiné :**
   Installez la batterie et appuyez le bouton PANIC. Le LED s'allumera pour 1 seconde. Le détecteur se fera "accepter" dans la console principale.
4. **Le Détecteur de fumée :**
   Installez la batterie et appuyez le bouton S1. Le LED s'allumera pour 1 seconde. Le détecteur se fera "accepter" dans la console principale.
5. **Détecteur à gaze**:
   Branchez-y l'alimentation d'électricité et appuyez le bouton TEST. Le LED s'allumera pour 2 secondes. Le détecteur se fera "accepter" dans la console principale.

6. Quand le détecteur est accepter" dans la console principale, il montrera le message énuméré au dessous. Il avancera automatiquement à la position prochaine d'ordre d'érudition de séquençage

```
Sequential    Pgming
Sensor        Added
```

```
Sequential    Pgming
Trigger   Sensor   02
```

1. Si le détecteur qui a été appris dans la console principale envoie un signal pendant le mode d'érudition, la console principale indiquera sur l'affichage LCD, comme montré ci-dessous et ne permettra pas la reproduction.

```
Sensor   Already
Exists   in   System  02
```

2. Si les détecteurs " appris" atteint 63 nombres de zone, le panneau d'affichage LCD montrera une mémoire de message pleine.

```
Sequential    Pgming
Mem   Full          63
```

3.3: Menu de remplacement

Quand le détecteur devient défectueux et a besoins être remplacés avec un nouvel, vous aurez besoin d'activer le menu. Pour remplacer le détecteur original, entrez-y la séquence apprenant le nombre d'ordre et appuyez sue ENTER. Déclencher le détecteur, et le nouveau détecteur fera accepter dans la console principale.

Note : <u>Veuillez utiliser le même type de détecteur pour remplacer l'ancien.</u>

Appuyez sur le 2 pour entrer dans le mode de détecteur remplaçant.

```
Replace   Sensor
Enter  Sensor  Num :
```

```
Trigger  Sensor  To
Replace          01
```

Une fois remplacé, Il partira au menu de système comme a montré ci-dessous.

```
SYS_OPTS:  0-SYS_OPTS
1–SEQ  2–REPLAC  3-CLR
```

3.4: Eclaircir le Menu

Détecteurs Eclaircit (1 - seul 2 – tout)

Choisissez 1- single, entrez-y le séquençage apprenant le nombre d'ordre et appuyez sur ENTER. Il éclaircira que le détecteur. Si vous choisissez 2- All, tous détecteurs appris seront éclaircis.

Appuyez sur le 3 pour accéder à une mode claire.

Clear Sensor
1 – Single 2 - All

Appuyez sur le 1, est entrez-y le nombre d'ordre d'érudition de séquence. Appuyez sur ENTER, pour éclaircir le détecteur.

Clear Sensor
1 – Single Num: xx

Clear Sensor
Clear OK Num : xx

Appuyez sur le 2 , Il affichera les mots "Etes-vous sûr ? ". Appuyez sur ENTER pou éclaircir tous les détecteurs enregistrés.

Clear Sensor
Are You Sure ? Enter

Clear Sensor
Waiting .....

Clear Sensor
Clear All OK

Fonction pour le Menu principal – Mot de passe par défaut d'usine – 135246

1. Entrez le mode principal– 135246, (L'affichage LCD est montré ci-dessous)

00 HOME SECURITY
Disarmed

Code : ****

- Si le mot de passe est inexact, la console principale émettra une Sonnerie …une sonnerie avertissement. (L'affichage LCD est montré ci-dessous).

Access Denied

- Si le mot de passe est correct, la console principale émettra un son de sonnerie long. (L'affichage LCD est montré ci-dessous).

Access Granted **Master Mode :**

MASTER **A-AWAY H-HOME**

Maintenant le système choisira le mode d'armement et réglera le système dans ou le mode Away Arm ou le mode Home Arm (voir ci-dessous) :
A - AWAY: Appuyez le bouton AWAY pour régler le " Armed - Away " alerte. Après la sortie retarde LED armé illuminera régulièrement et le système est armé dans le mode AWAY.

00 HOME SECURITY **Armed AWAY**

H - HOME : Appuyez le bouton HOME pour régler le " Armed - Home " alerte. Après la sortie retarde LED armé clignotera et le système est armé dans le mode HOME.

00 HOME SECURITY **Armed HOME**

Fonction de vérification

Appuyez le bouton CHECK pour vérifier les données programmées sans n'importe quel mot de passe. Il peut seulement réexaminer, mais il ne peut pas changer les données dans le Mode 'Check'. La structure de menu est énumérée au dessous.

Verification:

0 – T	: revoir (1- la Sortie) le temps de Sortie, (2-Alarm) le temps d'Alarme, (3- l'Entrée) le temps d'Entrée.
123456 – P	: revoir les séries de numéro de téléphone.
7 – MSG	: revoir le message enregistré
8 – DIAL	: revoir le mode de composition.

Les appareils programmés peuvent être vérifiés sans l'activation de l'alarme. Quand la console principale reçoit des données de l'appareil/détecteur les expositions d'affichage LCD réservent l'étiquette/statut pour confirmer la communication correcte entre le statut d'appareil/console.

Fonction de Composition a vitesse

- Appuyez et tenez le bouton de SP DIAL et le bouton assigné. La console Principale exécutera automatiquement l'auto composant et l'alarme. Si vous voulez annuler l'auto composant et l'alarme quand ils sont activés, entrez-y le mot de passe principal pour annuler les ou utiliser le bouton de désarmement de la Télécommande.

- SP DIAL + 4, l'ordre auto-composant est: réglage à l'avance 4 → : réglage à l'avance 1 → : réglage à l'avance 2 →:réglage à l'avance 3 (Condition de cambriolage)
- SP DIAL + 5, l'ordre auto-composant est: la programmation 5 → : la programmation 1 → : la programmation 2 →:la programmation 3 (condition à feu)
- SP DIAL + 6, l'ordre auto-composant est: la programmation 6 → : la programmation 1 → : la programmation 2 →:la programmation 3 (condition d'aide médicale)

Armer ou Désarmer Via la Ligne téléphonique (pour le Mode de Ton)

Cette fonction vous permet de composer votre téléphone de maison de l'extérieur et vaguement contrôler/changer le statut d'armer/désarmer de votre système de sécurité. Quand vous entendez un long 'beep' solide après 10 sonneries sur le téléphone, entrez le 'le code de Maître'135246 (défaut). Si le mot de passe est correct, le système répondra avec un son de Sonnerie long (si le mot de passe est moins qu'à 6 chiffres, vous aurez besoin d'entrer le # le bouton pour finir l'entrée de mot de passe).

Un e 'Beep' solide indique que le système est dans le mode de 'ARMED-Away',
Deux 'Beep' solide l'indique qu'il l est dans le mode de 'ARMED-Home'
Trois 'Beep' solide indique que le système est 'Disarmed'.

Vous maintenant appuyez sur(1, 2 ou 3) pour changer le statut. La console Principale répondra au message relatif comme énuméré au dessous.

Le message de réponse comme énuméré au dessous:

- En appuyant 1 indique que le système est 'Armed-Away'. Vous entendrez un 'Beep' par le téléphone.
- En appuyant 2 indique que le système es 'Armed-Home'. Vous entendrez deux 'Beep' par le téléphone.
- En appuyant 3 indique que le système est 'Disarmed'. Vous entendrez trois 'Beep' par le téléphone.

Si le système a été programmé dans le mode de 'ARMED-Away' ou 'ARMED-Home', vous avez besoin de 'disarm' le système avec le premier appel et un deuxième appel pour changer le statut d'armement. Si vous ne désarmez pas premier, et appuyez sur le '1' ou '2' directement, le système émettra 'bi-bi-bi' et rejettera votre cadre. Vous devez appuyer '3' désarmer premièrement.

Note : cette fonction travaillera sur les lignes de service de ton seulement

Priorité des auto-composants

Ce système enregistre jusqu'à six (6) les numéros de téléphone dans la Console Principale. S'il est déclenché et une alarme est activée, l'auto-composant appellera le 4 des numéros de téléphone régler à l'avance que vous avez programmé (énuméré au dessous) et joue votre message préenregistré.

Si le système est déclenché:

L'aide de cambriolage - Il composera automatiquement la programmation 4 → programmation 1 →programmation 2 →programmation 3 numéro de téléphone pour 3 cycles (4, 1, 2, 3). Quand le téléphone est répondu, il va rejouer le message 2 fois.

Urgence D'incendie - Il composera automatiquement la programmation 5 →programmation 1 → programmation 2→ programmation 3 numéro de téléphone pour 3 cycles (4, 1, 2, 3). Quand le téléphone est répondu, il va rejouer le message 2 fois.

Aide médical - Il composera automatiquement la programmation 6 → programmation 1 → programmation 2→ programmation 3 numéro de téléphone pour 3 cycles (4, 1, 2, 3). Quand le téléphone est répondu, il va rejouer le message 2 fois .

LCD "MSG": le Message indiqué sur LCD

Ce système laissera un message d'avertissement sur le LCD quand les détecteurs sont ouverts, déclenché ou dans une condition de batterie basse. Il émet aussi 3 court 'Beeps' chaque 10 secondes pour vous rappelez de ceci. Les 5 premiers messages peuvent être affiché sur LCD. Si vous voulez vérifier ou effacer le message, le système aura besoin d'être dans le mode de désarment. L'affichage LCD est montré ci-dessous .

```
00 HOME SECURITY
Disarmed   MSG
```

Appuyez le bouton ENTER pour lire le message. Appuyez le bouton ENTER encore pou lire le message suivant…etc.

```
63 DOOR SENSOR
01    Open
```

Appuyez le bouton CANCEL pour effacer tous les messages. L'affichage LCD est montré ci-dessous.

```
MESSAGE DELETED
```

Les Fonctions 24 Heures & Home -& Away

Mode de 24 Heures

Le Home Sentinel® le système de sécurité peut travailler pour vous 24 heures par jour, 7 jours une semaine. Le système présente une capacité de statut 24 d'heure qui est importante pour l'usage avec quelques accessoires de détecteurs. Les détecteurs qui appartiennent au 24 mode d'heure incluent le Détecteur De Fumée, le Détecteur de Gaz et le Télécommande Combiné (PANIC button)

Les modes A-Away et H-Home:
Quand le système est armé dans le mode de HOME (maison), la Console Principale exclura tous Détecteurs de PIR, donc l'utilisateur peut se déplacer librement dans la maison sans déclenche le Détecteur de Mouvement de PIR.

Quand le système est armé dans le mode AWAY (ABSENCE), tous détecteurs programmés sont actifs et sont prêt à déclencher l'alarme

Télécommande à combiné

Le chaîne clé de Télécommande combiné est une façon covenant pour armer (à la maison/Loin le mode) ou désarmer ce système. Avant d'utiliser cet appareil, veuillez le programmer dans la console principale via le menu de programmation de séquence.

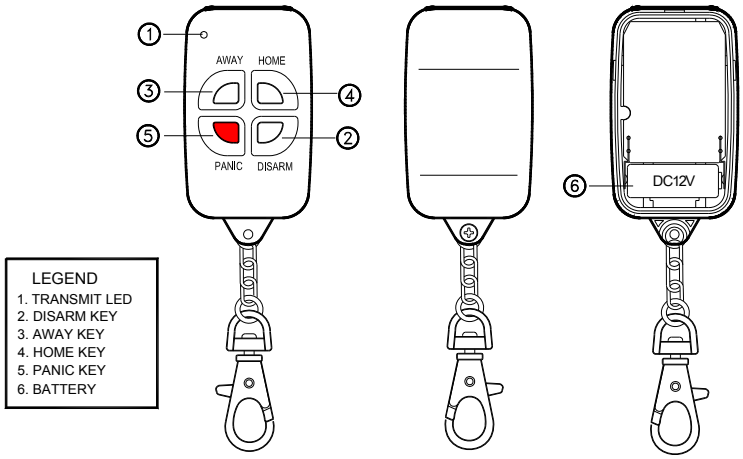

1. TRANSMIT LED : LED s'allumera quand l'appareil est en train de transmettre
2. DISARM : Appuyez ce bouton pour désarmer le système ou éclaircir le message
3. AWAY : Appuyez ce bouton pour régler le système dans le mode AWAY
4. HOME : Appuyez ce bouton pour régler le système dans le HOME mode
5. PANIC : Appuyez ce bouton pour déclencher l'alarme et activer l'auto composant
6. BATTERY COMPARTMENT : Pour batterie de 12V d'alcaline

Réglage d'adresse du secteur

Entrez le code d'Installateur et appuyez le '1'to active le " Sequencing Programming Menu ". Appuyez le bouton PANIC pour 1 seconde, LED rouge aussi allumera pour 1 seconde. La console principale émettra un long 'Beep', et le panneau d'affichage LCD montrera 'Sensor Added'. Le détecteur a été installé avec succès.

Pour Armer ou Désarmer avec le Télécommande Combiné

- Appuyez le bouton"AWAY" pour armer le système dans le mode AWAY.

63 REMOTE SENSOR
Armed AWAY

- Appuyez le bouton “HOME” armer le système dabs le HOME.

63 REMOTE SENSOR **Armed HOME**

- Appuyer le bouton PANIC, activer la fonction “la PANIC” la fonction. L'activation la fonction “PANIC” déclenchera tout de suite l'alarme et l'auto composant.

63 REMOTE SENSOR **01 Panic**

Le Détecteur de Mouvement de PIR

Le Détecteur de Mouvement de PIR est conçu pour détecter le mouvement d'objets dans une pièce ou un couloir. La gamme efficace du détecteur de mouvement est 30 pieds de longs, avec un 84 degré angle horizontal. Avant d'utiliser ce détecteur, s'il vous plaît programmer ce détecteur dans la console principale via le menu de programmation de séquence. Même si le Détecteur de Mouvement de PIR est déclenché et la console principale est armée dans le mode de MAISON, la console principale négligera le signal de PIR. Vous pouvez vous déplacer librement dans votre maison sans déclencher l'alarme.

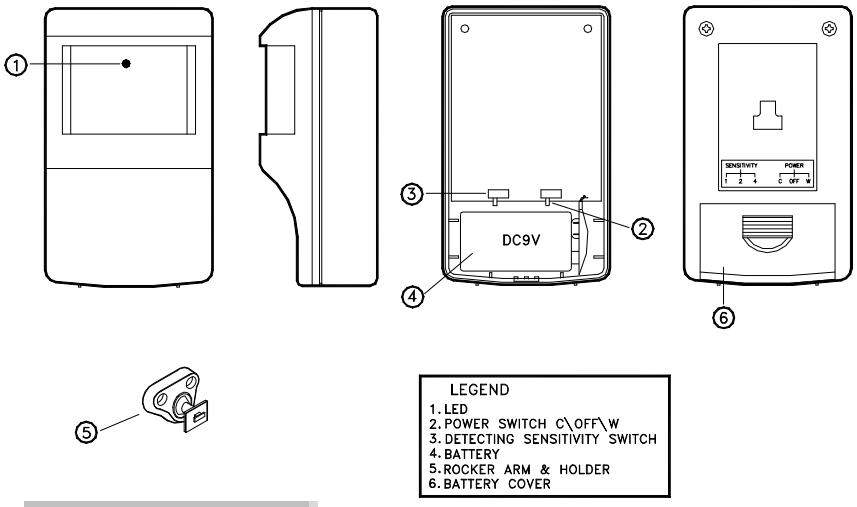

Caractéristiques principales:

1, LED : Quand le PIR a détecté le mouvement humain, le LED rouge clignotera pour Une seconde. Ceci signifie qu’il transmet un signal à la Console Principale. Quand batterie devient de niveau bas, il enverra un message de batterie bas et le LED rouge clignotera pour une seconde. Si la Console principale reçoit ce message, il laissera un message sur l’affichage.

2. Le C/OFF/W SWITCH:

(i) Quand le commutateur est réglé a la position “ C – Continue”, le détecteur de PIR détectera continuellement le mouvement à un intervalle de 3 a 5 secondes.

(ii) Quand le commutateur est réglé a la position “ OFF”, le détecteur de PIR est éteint est ne travaillera pas.

(Iii) Quand le commutateur est réglé a la position “ W- Wait ” , le détecteur de PIR détectera le mouvement à un intervalle 2 à 3 intervalle minutes. Ceci sera obligé à préserver le capacité de batterie.
3. DETECTEUR DE SENSITIBILITE: (1, 2,4) choisir le détecteur pour haut, le milieu ou la sensibilité basse.
4. BATTERIE : Enlever la couverture de Pile et insérer un 9V pile alcaline.
5. ARMER & LE SUPPORT : Pour monter sur le mur.
6. COUVERTURE DE BATTERIE

Remplacer la batterie

- Quand le détecteur envoie un message de la batterie a bas à la console principale, enlevez la vieille batterie et remplacez le avec une pile alcaline fraîche. L'affichage LCD est montré ci-dessous

```
63 PIR SENSOR
 01 Low battery
```

Réglage d'adresse du secteur

Entrer le mot de passe d'Installateur et la presse “1” activer le “ Sequence Programming Menu ” après avoir installé la batterie pour le détecteur de PIR. Régler l'interrupteur général de “ OFF ” à la position “ C ”. Le LED rouge clignotera pour une seconde et activera le détecteur de PIR en se déplaçant devant le Détecteur de PIR. La Console Principale émettra un ‘la Beep’ et l'affichage à cristaux liquides affichera, ‘Sensor Added ‘. Le détecteur de PIR a été programmé dans la console principale avec succès.

Quand la console principale est dans le mode armé, le PIR détecte le mouvement d'humain ou d'animaux (le chat, le chien). Un message sera affiché sur l'affichage LCD comme a montré ci-dessous.

```
63 PIR SENSOR
 01 Zone
```

Les notes sur l‘installation de la position

Le détecteur de Mouvement de PIR détecte le mouvement d'humains et les animaux dans leur gamme. Afin d'empêcher des fausses alertes, nous recommandons que vous n'installiez pas de détecteur de mouvements dans les secteurs suivants

Ne pas installer le détecteur de mouvement de PIR dans les secteurs suivants:

- Où il y a un appareil qui cause le changement de température rapide ou le transfert de chaleur rapide. Par exemple, près d'un climatiseur, la cheminée, l'appareil de chauffage ou les autres sources de chaleur intermittentes.
- Où le détecteur sera exposé directement la lumière du soleil.
- Près de grand et/ou d'appareils électrique hautes sources de radiofréquence de production, comme un réfrigérateur, une micro-onde, un ordinateur, ou un variateur de lumière.
- Où la gamme efficace du détecteur est couverte ou est bloquée par les meubles.
- Où les animaux favoris entrent et sortent librement, par exemple - une porte de chat ou chien.
- Directement en face du grand objet avec refléter les propriétés plates, comme les grands fenêtres ou les miroirs.
- Dans une salle de bains ou un autre secteur qui est exposé à l'humidité et le changement de température extrême.

L'installation du Détecteur de Mouvement de PIR

Avant d'installer le détecteur, considérer les points suivants :

- Montez le détecteur deux mètres (6-1/2 ‘) de hauteur pour la meilleure couverture.
- Montez le détecteur avec un angle de 14 degré vers le bas inclinant contre le mur pour une gamme optimum.

Pour installer le Détecteur de Mouvement de PIR, suivez ces étapes s'il vous plaît :

- Retirez les vis ou l'adhésif a double et installez le crochet montant sur le mur. Appuyez le portion de la balle a joint dans le crochet jusqu'à ce qu'il claque assurément. (Assurez le crochet montant sur le mur, 2 mètres au-dessus du plancher)
- Placez le détecteur de PIR sur le crochet montant.
- Essayez le détecteur de PIR en marchant dans sa gamme. Quand le détecteur est déclenché, LED rouge clignotera une fois par la seconde.

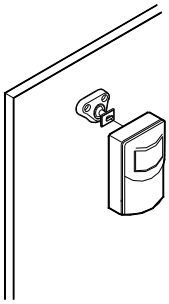

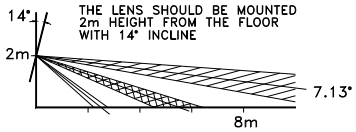

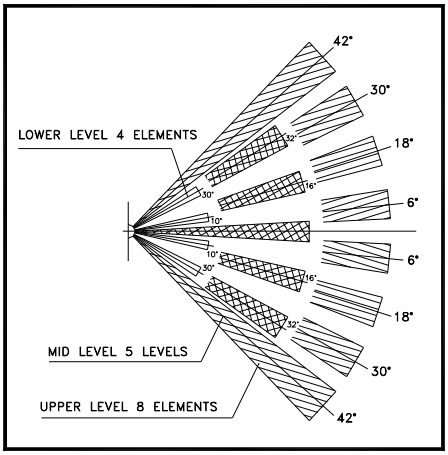

Détecteur de porte/fenêtre

Le détecteur magnétique de Porte/Fenêtre est un détecteur de contact, et devrait être appliqué sur une porte ou une fenêtre. Quand le contact magnétique est ouvert (cassé) ou la pile est basse, le détecteur enverra un message à la console principale. Un message sur le détecteur déclenché peut être vu sur l'affichage LCD de la Console
.

Détecteur de porte/fenêtre (pour DC 12V batterie)

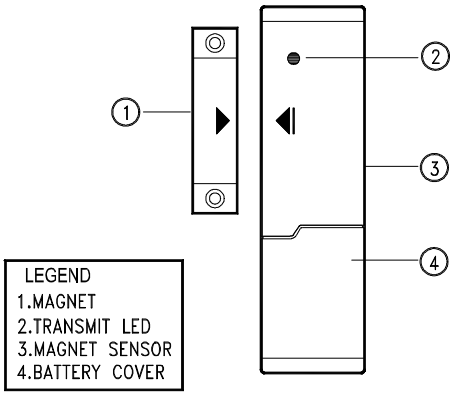

Fonction à bouton

1. Aimant.
2. Transmission LED: Quand le détecteur est activé, LED s'allumera pour 1 sec.
3. Le détecteur d'aimant
4. La Couverture de batterie : Enlever la couverture et installer un 12V batterie alcaline ici.

Note : Le détecteur d'aimant et aimant doit être placé dans la position parallèle (la flèche de triangle) pour s'assurer un réglage parfait

Changement de Batterie

Quand le détecteur envoie un message de batterie à basse à la command principale, enlever la vieille batterie et remplacez-la avec une batterie alcaline fraîche. Le message de batterie à basse est montré sur l'affichage à LCD ci-dessous

63 WINDOW SENSOR
01 Low battery

Réglage d'adresse du secteur

Vous pouvez régler le détecteur comme celui de " Porte " ou " Fenêtre " en utilisant le sélectionneur de démarrage. Si vous voulez régler le détecteur comme celle de Porte, mettez le démarrage sur le côté."D" (Si le démarrage de série est sur le "le W" le côté, le détecteur devient un détecteur de Fenêtre).

DOOR / WINDOW
SELECT

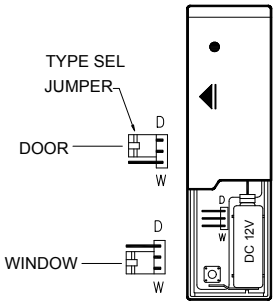

Notes sur le Détecteur de Porte/Fenêtre

1. L'affichage LED sur le détecteur clignotera une fois quand le détecteur est déclenché.
2. Il ne peut pas y avoir d'écart plus grand que 1/4 pouces (5 mm) entre le détecteur d'aimant et l'aimant, autrement, le détecteur ne travaillera pas convenablement

Entrer le mot de passe d'installé et appuyez le "1" le bouton pour activer le "la Séquence Programmant le Menu". Séparez l'aimant loin du détecteur d'aimant. Il déclenchera le détecteur et l'affichage LED s'allumera pour 1 sec. La commande Principale émettra un 'la Sonnerie' et l'affichage à cristaux liquides affichera, ' Détecteur ajouté'. Le détecteur est programmé dans la commande principale avec succès.
.

Affichage à LCD sur la Commande principale pour le Détecteur de Porte/Fenêtre

Quand le système est dans le mode armé. (Le message est montré sur la commande principale)

- Fenêtre Ouverte

63 WINDOW SENSOR **01 Open**

Porte Ouverte

63 DOOR SENSOR **01 Open**

Quand le système est dans le procédé d'armer, et le détecteur a été ouvert avant l'armer. (Le message montré sur la commande principale**)**

- Fenêtre Ouverte

63 WINDOW SENSOR **01 Open**

- couverture de batterie de Fenêtre a ouvert

63 WINDOW SENSOR **01 Tamper**

couverture de batterie de la porte a ouvert

63 DOOR SENSOR **01 Tamper**

Installation du Détecteur de Porte/Fenêtre

L'installation pour (DC 12V Détecteur) :):

Pour installer un Détecteur de Porte/Fenêtre, suivre ces étapes :
1. Avant d'installer le détecteur, assurez que le détecteur est programmé dans la commande principale avec succès
2. Appliquer le double bande adhésif au dos du détecteur.
3. Trouver la flèche gravé sur le détecteur, juste au dessous de la lumière LED. Trouver une flèche similaire sur l'aimant. Avant d'exposer le soutien adhésif, aligner les deux flèches sur la surface où vous voulez qu'ils soient installés. Vérifier que les deux parties de d'appareil s'adapte et qu'ils peuvent être montés avec un écart moins que 1/4 pouce entre eux. (Référez à l'image au dessous).
4. Reconfirmez le réglage sur la commande principale, Appuyer le bouton de CONTROLE, et alors ouvrez la
Fenêtre. La commande principale recevra le signal de détecteur et laissera un message sur l'exposition de LCD pour environ de 2 seconde. La note : Vérifiant ceci exigera deux personnes

REFERENCE DE POSITION D'INSTALLATION POUR LE DETECTEUR DE

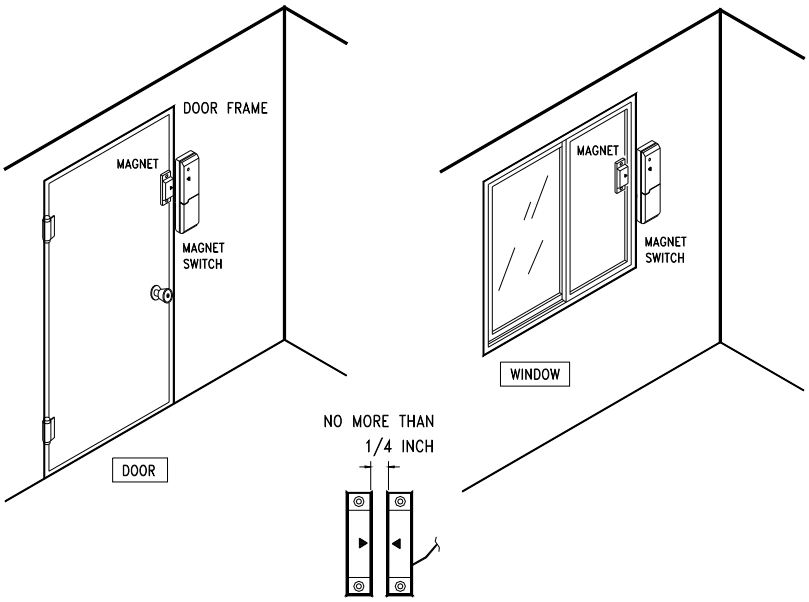

PORTE/FENETRE

Mini-Sirène

La sirène est une force de dissuasion efficace aux intrus. Choisissez un emplacement dans votre maison où la sirène n'est pas simplement visible, mais peut être entendu à travers la maison. C'est important d'installer la sirène où le câble peut être caché, et discrètement hors de portée d'intrus potentiels (ou n'importe qui probable pour altérer le système.)

Quand la sirène est installée et le système est réglé pour Armer, il émettra un transpercement 110 sirènes de décibel, une fois un détecteur/détecteur active l'alarme.

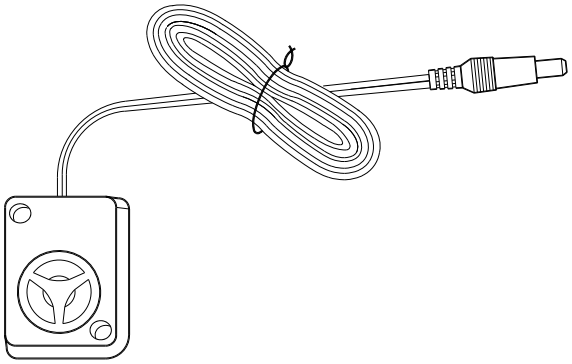

1. Brancher le fil dans le JACK DE SORTIE du tableau de commande
2. Longueur de corde – 8 mètres.
3. Production de volume – 110 db.
4. Dimensions – 3.7 x 4.5 x 2 (cm)
5. Poids – 120g (incluant le corde)

Résumé de Programme – la Commande Principale

Utilisez la forme suivante pour enregistrer vos choix de programmation comme référence la future.

Article	**Spécifications**
Code D'installation	
Code professionnel	
Temps de Sortir	
Temps D'alarme	
Temps d'entrée	
Mode auto composant	

Numéros de téléphone régler à l'avance pour auto composant:				
No. 1	Noms		No. de Tel.	
No. 2	Noms		No. de Tel	
No. 3	Noms		No. de Tel	
No.4 (Urgence de cambriolage)	Noms		No. de Tel	
No. 5 (Urgence D'incendie)	Noms		No. de Tel	
No. 6 (Urgence de secours)	Noms		No. de Tel	

Résumé de Détecteurs et règlement des Secteurs

Utiliser la forme suivante pour enregistrer les détails des règlements de détecteurs

Numéro d'éruditi on	Place d'installation	Secteur d'Etiquette	Numéro d'érudition	Place d'installation	Secteur d'Etiquette
05	2F-xx room	Etage 1			

Numéro d'érudition	Place d'installation	Secteur d'Etiquette	Numéro d'érudition	Place d'installation	Secteur d'Etiquette
01			33		
02			34		
03			35		
04			36		
05			37		
06			38		
07			39		
08			40		
09			41		
10			42		
11			43		
12			44		
13			45		
14			46		
15			47		
16			48		
17			49		
18			50		
19			51		
20			52		
21			53		
22			54		
23			55		
24			56		
25			57		
26			58		
27			59		
28			60		
29			61		
30			62		
31			63		
32					

Spécifications

Article	**Spécifications**
Fréquence	- 303Mhz
Source D'alimentation	- AC120V, DC 12V
Alimentation de Consommation	- 70mA (à l'arrêt), 170mA (activer)
Batterie de renfort (optionnel)	- approximatif 7 heures (AUCUN adapteur à courant alternatif))
Variations de température	- 0°C ~ 40°C
Variation de RF	- 100 pi, en air ouverte
Code de sécurité	- Code sautant
Temps d'Activation d'alarme	- 1~255 secondes (temps disponible pou régler alarme)
Type de composition	- Ton
Temps de messagerie vocale	- Totale de 25 seconde
Numéros de téléphone régler à l'avance	-6 numéro de téléphone, à 20 chiffres pour chaque numéro
Matériel	- ABS
Poids	- 650 g
Dimensions	- 26 cm X 17 cm X 3.5 cm

Modèle d’Installation

“Le gabarit d'installation pour fixé au mur de tableau de commande avant principal”

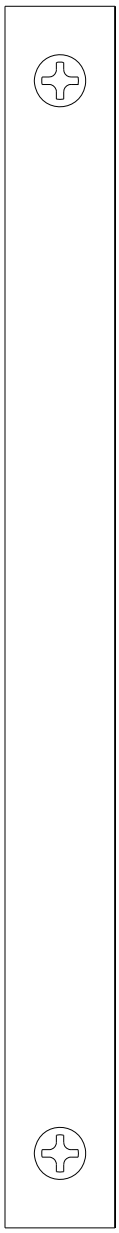

1. Utilisez le gabarit sur la droite pour marquer des positions pour monter de vis pour installer le tableau de commande principal sur le mur.

2. Une fois les positions montant de vis ont été marquées, percer les 3/16” trous de pilote et installez les ancres de mur en plastique fournis.

3. Installez les vis montant dans les ancres de mur en plastique pour que la tête de la vis s’étende approximativement 1/4” du mur.

4. Enlevez les caoutchouc/bouchons situés sur le haut des 2 trous sur le fond du tableau de commande principal, et alignez en haut ces trous avec les têtes de vis montant. Glissez le tableau de commande principal par-dessus les vis montant et appuyez doucement sur les vis pour que ce soit assuré

www.lorexcctv.com