Contenido

- Cámara IP tipo domo*
- Kit de montaje*
- Plantilla de montaje*
- Cable de extensión Ethernet que cumple con UL (CM) Cat5e*

* Por cámara.

ATENCIÓN: Se recomienda conectar la cámara a la NVR o a un interruptor PoE externo. Si utiliza un adaptador de corriente continua con la cámara, se REQUIERE un alimentador de electricidad REGULADO para utilizar con esta cámara. El uso de una fuente de alimentación no conforme y no regulada puede dañar este producto y anula la garantía.

Advertencia/Precaución

- Utilice la cámara solo con NVR de Lorex compatibles
- Lea esta guía completamente y guárdela para referencias futuras
- Siga todas las instrucciones para el uso seguro del producto y manipúlelo con cuidado
- Use la cámara dentro de la temperatura indicada, la humedad y los niveles de voltaje indicados en las Especificaciones de la cámara
- No desarme la cámara
- No apunte la cámara directamente hacia el sol o alguna fuente de luz intensa
- Es posible que se requiera una limpieza periódica. Utilice solamente un paño humedecido. No utilice limpiadores fuertes ni limpiadores en aerosol
- El cable de extensión proporcionado está indicado solamente para un montaje sobre una superficie
- Los cables para instalaciones dentro de la pared/piso a piso se venden por separado

Dimensiones

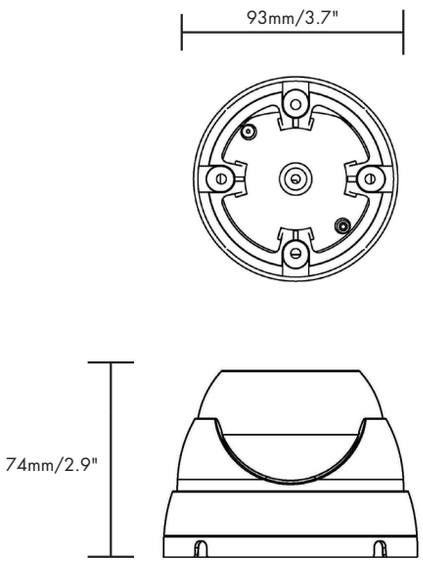

Consejos de instalación

- Apunte la cámara hacia donde vea la menor cantidad de obstrucciones (es decir, ramas de árboles)
- Instale la cámara en una ubicación que resulte difícil de alcanzar a los vándalos
- Asegure los cables de modo que no queden expuestos o se puedan cortar fácilmente
- Cámara diseñada para uso en exteriores. Se recomienda la instalación en una ubicación resguardada

Recursos

¿Necesita ayuda?

Visítenos en línea para encontrar software actualizado y manuales de instrucción completos

1. Ingrese a www.lorextechnology.com
2. Busque el número de modelo de su producto
3. Haga clic en su producto en los resultados de búsqueda
4. Haga clic en la pestaña **Downloads**

LOS SIGUIENTES RECURSOS SIEMPRE ESTÁN A SU ALCANCE

- Información del producto
- Hojas de especificaciones
- Manuales de usuario
- Actualizaciones de software
- Guías de inicio rápido
- Actualizaciones de firmware

Copyright © 2015 Lorex Corporation
Ya que nuestros productos están sujetos a mejoras continuas, Lorex Corporation se reserva el derecho de modificar el diseño de la imagen, las especificaciones y los precios sin aviso y sin incurrir en ninguna obligación. Excepto errores y omisiones
LNE3322_SERIES_TRIFOLDQSG_SP_R1

LOREX BY FLIR

CÁMARA DE SEGURIDAD IP TIPO DOMO DE VISIÓN NOCTURNA DE ALTA DEFINICIÓN RESISTENTE A LA INTEMPERIE

Guía de inicio rápido

Versión en español 1.0

SERIE LNE3322

Instalación de la cámara

ATENCIÓN: Asegúrese de que la cámara funcione correctamente antes de conectarla en forma definitiva mediante una conexión provisoria de cámaras y cables a la NVR.

Antes de instalar la cámara:

Ranura para cables

- Decida si desea pasar los cables a través de la pared o del techo (requiere un taladro), o a lo largo de la pared o el techo.
- Si pasa los cables a lo largo de la pared o del techo, debe pasarlos a través de la ranura para el cable en la base. Esto hará que la base de la cámara quede al ras de la pared o del techo cuando esté montada.

Para instalar la cámara:

1. Gire la base de la cámara en sentido contrario a las manecillas para separarla de la cámara esférica y la cubierta del domo.
2. Utilice la plantilla de montaje incluida para marcar y perforar los agujeros para los tornillos de montage incluidos.
3. Pase el cable a través de la base de la cámara. Si está pasando los cables a través de una pared o techo, asegúrese de que el cable pase a través de la ranura para el cable como se muestra anteriormente.
4. Conecte los cables como se muestra en la sección "Conexión de la cámara".
5. Monte la base de la cámara a la superficie de montaje con los tornillos incluidos y taquetes para yeso (opcional).

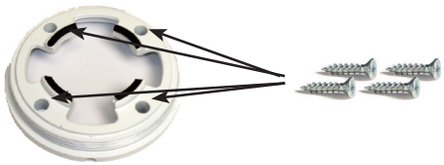

6. Coloque la cubierta en forma de domo sobre la cámara y atorníllela hasta la mitad en el sentido de las manecillas sobre la base de la cámara.
7. Mueva la cámara esférica a la posición que desee. Mientras sostiene la cámara esférica en su lugar, termine de ajuste la cubierta del domo para asegurarla a la base de la cámara. Sostener la cámara evita que se mueva mientras se ajusta la cubierta del domo.

*Cláusula de exención de responsabilidad: El color de la carcasa de la cámara puede ser distinto del de la unidad real.

ATENCIÓN: Esta cámara incluye un filtro de corte de IR mecánico automático. Cuando la cámara pasa del modo de visualización diurno al modo nocturno y viceversa, se oye un clic. Este sonido es normal e indica que se ha activado el filtro de la cámara.

Diagrama de instalación

Cómo conectar la cámara

Hacia la cámara:

1. Conecte el cable Ethernet a la cámara.

NOTA: solo se requiere un adaptador de corriente de 12 V CC (n.° de modelo: CVA4902, no incluido) si el cable Ethernet se conecta a un enrutador o interruptor que no admite PoE.

Hacia la NVR:

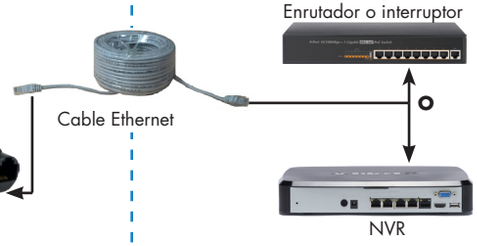

2. Conecte el otro extremo del cable Ethernet a los puertos PoE de la NVR. La cámara podría tardar hasta 1 minuto en encenderse después de haber sido conectada a la NVR.

O

Conecte el otro extremo del cable Ethernet a un enrutador o interruptor de su red. Consulte el Manual de Instrucciones de la NVR para obtener detalles de conexión de la cámara a su NVR.

Diagrama de configuración

SITUACIÓN 1: Conecte las cámaras a la NVR

SITUACIÓN 2: Conecte las cámaras a la red de área local (LAN)

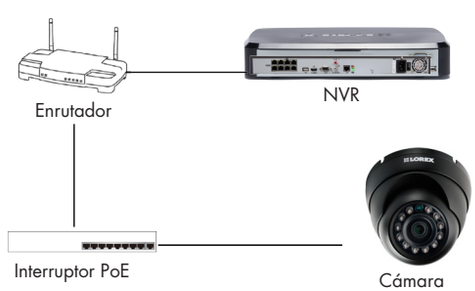

Opciones de extensión de cable

Extienda el cable Ethernet para la cámara hasta 300 ft (92 m). Consulte la siguiente tabla. Se recomienda usar cables aprobados por UL CMR disponibles en www.lorextechnology.com

Tipo de cable	Distancia máxima del cable	N. ° máx. de extensiones
Cable Ethernet Cat5e o superior	300 pies / 92 metros	3

Puede utilizar un acoplador RJ45 (no incluido) o interruptor (no incluido) para conectar juntos los extremos machos del cable Ethernet.

Resolución de problemas

Problema	Solución
No hay imagen/señal	• La cámara podría tardar hasta 1 minuto en encenderse después de haber sido conectada a la NVR. Espere dos minutos antes de continuar con los pasos siguientes • Asegúrese de que la cámara esté conectada a su NVR o a su red local • Si no utiliza PoE, debe conectar la cámara a un adaptador de corriente de 12 V CC (no incluido) • Si la cámara se conecta a la LAN (red de área local), debe buscar su red para las cámaras mediante el uso de la NVR. Consulte el Manual de Instrucciones de la NVR • Asegúrese de que la NVR esté conectada al TV/monitor • Puede existir un problema con la instalación del cable de extensión. Conecte la cámara a la NVR utilizando un cable de Ethernet diferente
La imagen se ve muy brillante	• Asegúrese de que la cámara no esté apuntada directamente hacia una fuente de luz (por ejemplo, el sol o una lámpara) • Deslice la visera (solamente las cámaras tipo bala tienen viseras ajustables) hacia adelante para bloquear el exceso de luz • Mueva la cámara hacia una ubicación diferente. • Compruebe la configuración de brillo y contraste en la NVR
La imagen se ve muy oscura	• Si la utiliza durante el día, es posible que la cámara no reciba suficiente luz. Deslice la visera (solamente las cámaras tipo bala tienen viseras ajustables) hacia atrás para permitir que ingrese más luz • Compruebe la configuración de brillo y contraste en la NVR
La visión nocturna no funciona	• La visión nocturna se activa cuando disminuyen los niveles de luz. Es posible que el área tenga demasiada luz
La imagen no es clara	• Verifique que el lente de la cámara no tenga suciedad, polvo o telarañas. Limpie la lente con un paño suave y limpio • Asegúrese de que la instalación del cable esté dentro de las limitaciones especificadas en la sección "Opciones de extensión de cable"
La imagen tiene una mancha brillante al visualizar la cámara de noche	• La visión nocturna muestra reflejos cuando se apunta la cámara hacia una ventana. Mueva la cámara hacia una ubicación diferente
La imagen es en color en condiciones de poca luz	• Esta cámara viene con un sensor de imagen que es muy sensible a la luz, lo que significa que la cámara permanece en modo color en condiciones de poca luz. Para obtener instrucciones sobre cómo hacer que su cámara pase al modo nocturno, visite https://www.lorextechnology.com/support/selfServe.jsp, y busque "How do I make my camera switch to night mode?"