Especificaciones de la cámara

Détecteur d'image	1/4” en couleur
Format vidéo/pixels	NTSC: 640(H) x 480 (V)
Résolution horizontale	420 LTV
Systèmes sync. et scan	Interne; interface 2:1
Relación S/R	> 48dB
Veloc de Iris y opturad	AES; 1/30 ~ 1/62,500 seg.
Illumination minimale	0 LUXES (LED IR)
Sortie vidéo	Comp. 1.0 Vpp @ 75ohms
Lentille/Support de lentille	3.6 mm F1.8/ fixe
Champ de vision (diagonal)	64 degrés
Terminaison	Vidéo: BNC femelle Alimen: baril femelle
Portée infrarouge/vision nocturne	18 IR LED/40’ (12m)
Demande d'alimentation	12V CC ±10%
Consommation d'alimentation	170 mA o 2W max
Temp d'opération	-14°F ~ 122°F (-10°C ~ 50°C)
Poids (avec support)	10.4 oz / 294.8 g
Dimensions Long x Large x Haut (avec ombrelle)	2.6" x 4.2" x 5.2" 66 mm x 107 mm x 132 mm

Dimensions

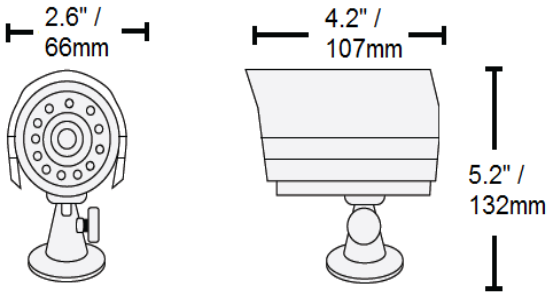

TOUT EST SUR LE WEB!

- Information sur le produit
- Fiches signalétiques
- Guides de l’utilisateur
- Mises à jour du logiciel
- Guides de début rapide
- Mises à jour du micro-logiciel

VISITE:

www.lorexcctv.com

Lorex Technologies Inc.
Copyright © 2010 Lorex Technologies Inc.
Comme nos produits sont soumis à l'amélioration continue, Lorex réserve le droit de modifier le concept de produit, les spécifications et les prix, sans préavis et sans encourir n'importe quelle obligation. E&OE

www.lorexcctv.com

CAMÉRA À COULEUR INTÉRIEURE/ EXTÉRIEURE

avec la vision nocturne

Modèle: CVC6930 série

GUIDE D'INSTALLATION RAPIDE

Version française 1.0

LOREX®

Contenus

Caméra à couleur pour extérieure/intérieure avec la vision nocturne*

Supports d'installation*

Câble d'alimentation/ BNC de 60 pieds* Adaptateur de BNC à RCA*

Adaptateur de courant alternatif (AC) **

ATTENTION: UNE ALIMENTATION ELECTRIQUE DE 12V DC 300mA REGLE PAR UL/CSA est NECESSAIRE avec cette caméra. Si vous utilisez une alimentation non-réglée, non-conforme, le produit peut être endommagé et la garantie annulée.

* Modèle CVC6930PK4 contient quatre de chaque item.
** Un adaptateur " 4-sur-1 " peut être substitué au lieu de quatre adaptateurs individuels, selon la configuration du produit.

Caractéristiques

- Le filtre mécanique automatique pour couper la lumière infrarouge (IR) assure une reproduction précise de couleur.
- La vision nocturne augmentée - jusqu'à 40 pieds/12m†
- Caméra pour intérieure/extérieure imperméable et durable (IP66). ‡
- Se branche facilement à un téléviseur, un magnétoscope, ou un enregistreur de vidéo numérique (DVR).
- S'installe au mur ou au plafond.

† La portée d'illumination IR est de 40 pieds/12m dans les conditions idéales. Les objets à ou au delà de cette portée peuvent être partiellement ou complètement obscurcis, selon l'emploi de la caméra
‡ Pas recommandé pour la submersion dans l'eau

Installer la caméra

ATTENTION: Avant de l'installer, branchez la caméra et les câbles à un moniteur pour l'essayer.

Pour installer la caméra:

1. Fixez le support d'installation à la surface désirée.
2. Attachez la caméra au support en utilisant un des deux points de connexion.

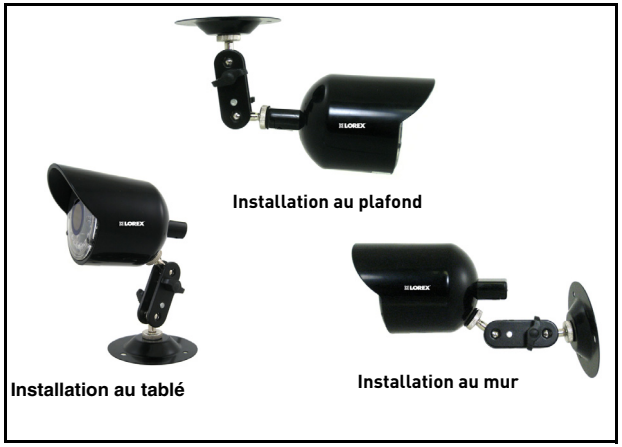

Image 1.0 Le support peut être utilisé pour installer au mur, sur une table, ou au plafond

3. Branchez le câble de 60 pieds à la caméra:

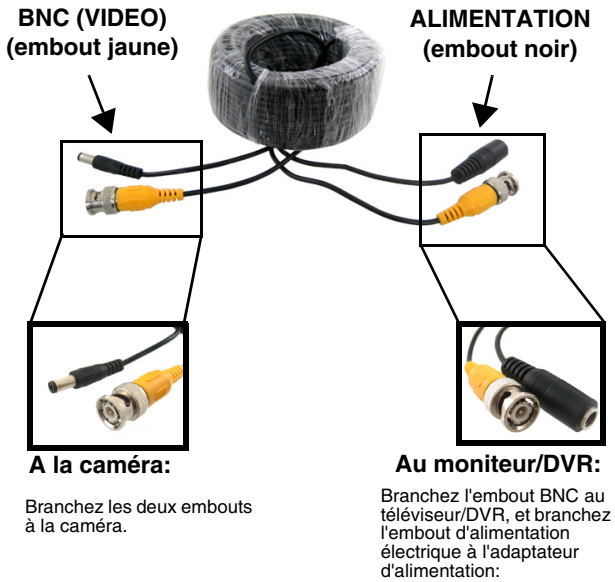

Image 2.0 Branchez les embouts BNC et d'alimentation du câble

Brancher la caméra

4. Branchez l'embout BNC du câble au DVR/ système d'observation ou à un téléviseur/ magnétoscope.
   Note: Branchez l'adaptateur BNC à RCA si nécessaire.

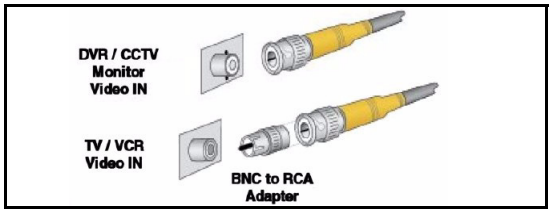

Image 3.0 Branchez l'embout BNC à un moniteur/téléviseur

5. Branchez l'adaptateur AC au câble (embout noir.) Branchez l'adaptateur à une prise murale.

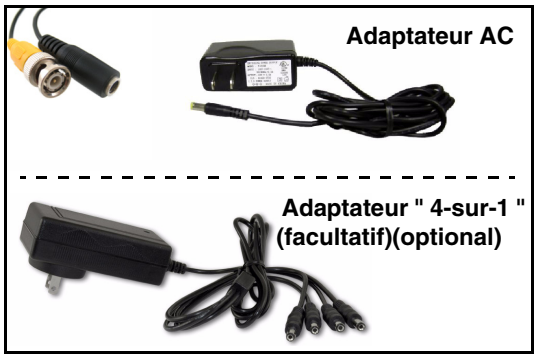

Figura 4.0 Conecte un adaptador de alimentación de CA

ATTENTION: Cette caméra inclut un filtre mécanique automatique pour couper la lumière infrarouge. Quand la caméra change entre le jour et la nuit, un bruit cliquant peut être entendu de la caméra. Ce bruit est normal et indique que le filtre fonctionne.
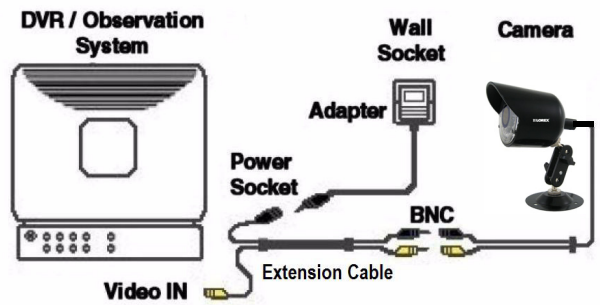
Diagramme d'installation: